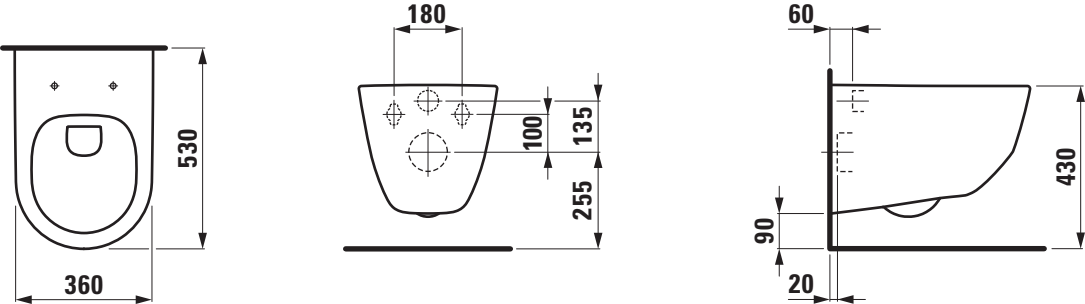
530
360
180
100
135
255
60
430
90
20