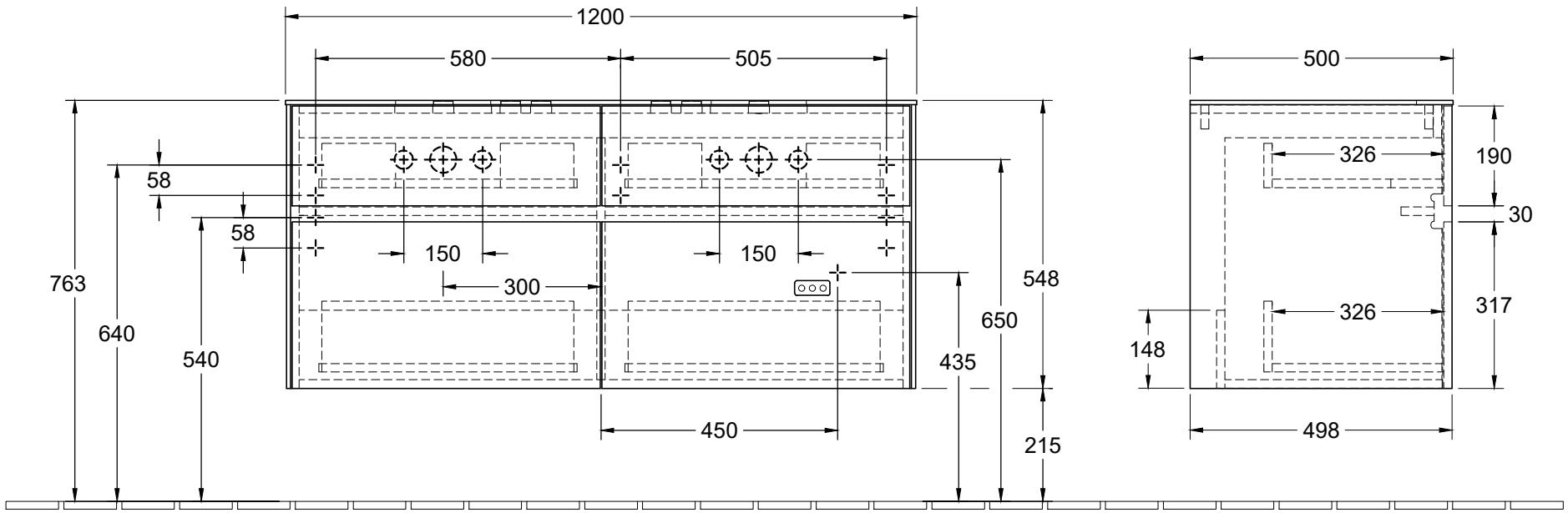

N L 220 - 240V

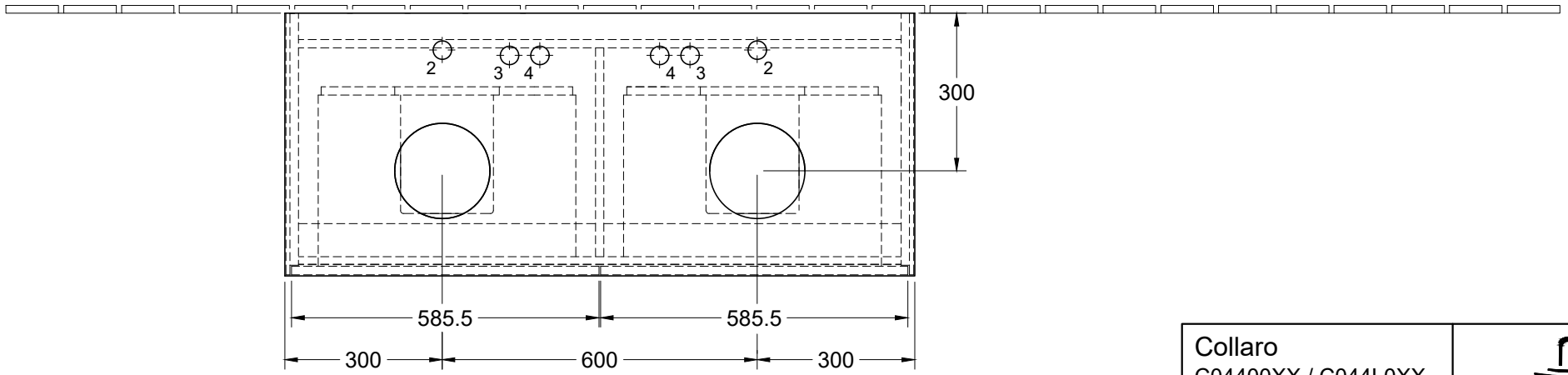

Collaro C04400XX / C044L0XX		Villeroy & Boch 1748
V01 / 03.09.2019	1:12	