NESTOR SENSOR | VEGGLAMPE | SORT

49051503

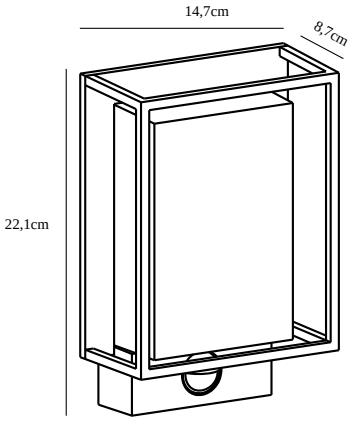

Spenning (V): 230 Volt
IP-grad: IP44
Klasse (Klasse 1, Klasse 2, Klasse 3): Klasse 1
Pæresokkel: LED Module
Parallellkobling: True

Primært materiale: Aluminium
Sekundært materiale: Plast
Egnet for bruk i kystnære områder: Nei

Farge: Sort

Høyde (cm): 22.1
Bredde (cm): 14.7
Projeksjon (cm): 8.7

EAN: 5701581464988
TUN: 2042390

Artikkelnummer: 49051503
Stk. per master box: 3
Høyde på salgseske (cm): 23
Bredde på salgseske (cm): 15.5
Dybde på salgseske (cm): 9.5
Volum i salgseske m³ : 0.0034
Produktets nettovekt (kg): 0.68

Lysstyrke (Lumen): 550
Fargetemperatur (K): 2700
Ra-verdi : 80
Levetid (h): 25000
Strålevinkel (°) : 120
Energiklasse: E

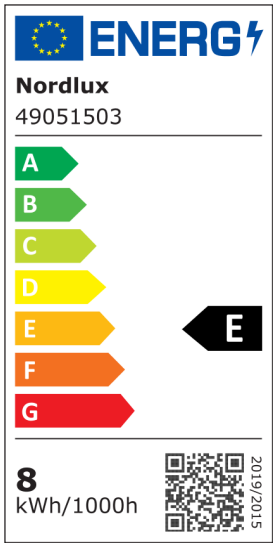

• Innebygd dagslys- og bevegelsessensor • Innebygd parallellkobling
• 5 års LED-garanti

Den flotte minimalistiske formen gjør Nestor til en moderne og tidløs vegglampe. Lampen har integrert LED, som har lang levetid og lavt energiforbruk. I tillegg kan lampen parallellkobles til flere lamper, noe som gjør Nestor svært funksjonell. Nordlux gir 5 års LED-garanti.

Nestor er utstyrt med en sensor som automatisk slår seg på ved bevegelse. Lampen står dermed ikke på unødvendig, og den er derfor en energibesparende og praktisk lampe.