Central TFHCE 460 II

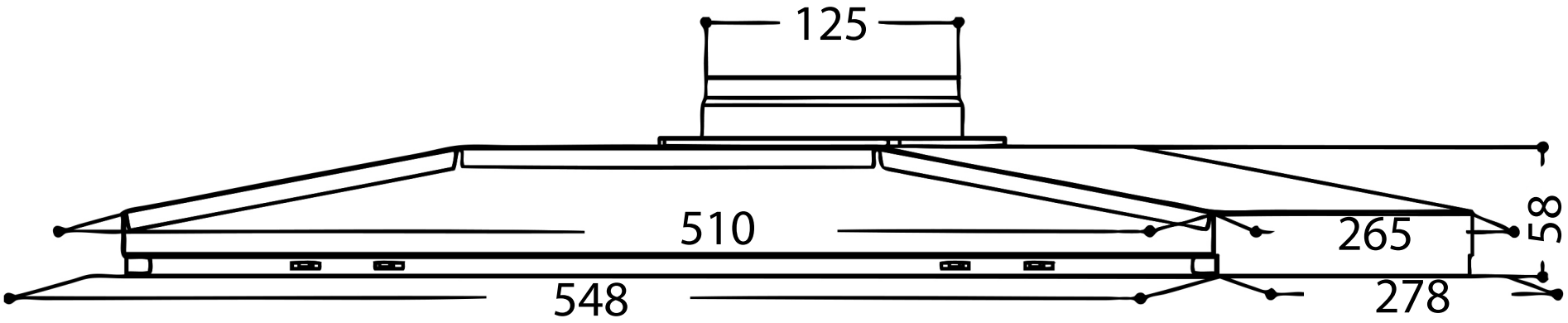

Revisionsdato: 06.08.2018