Mera 100 SL køkkenvask
Udskæringsmål

Varenr.: 11064M

VVS-nr.: 682773150

Min. skabsbredde: 600 mm

UDSKÆRINGSMÅL	Nedfældning
AUSSPARUNG	Einbau
CUTOUT	Normal installation

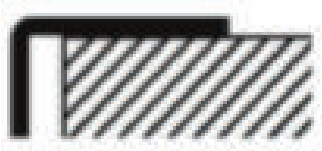

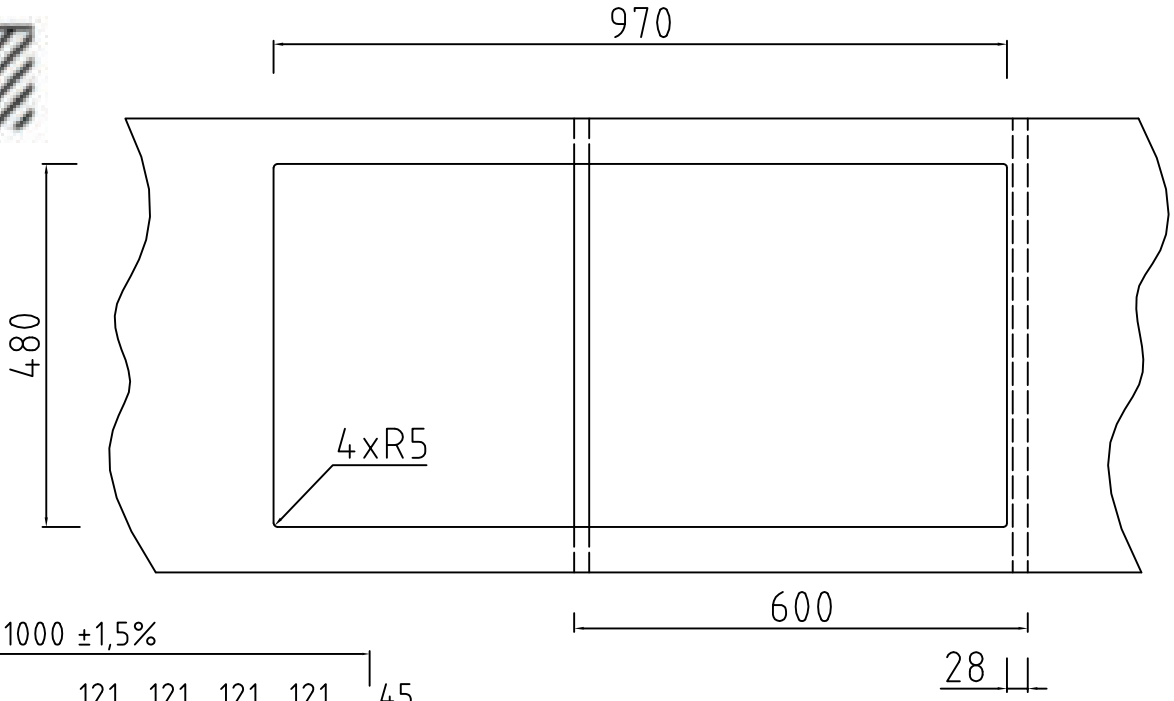

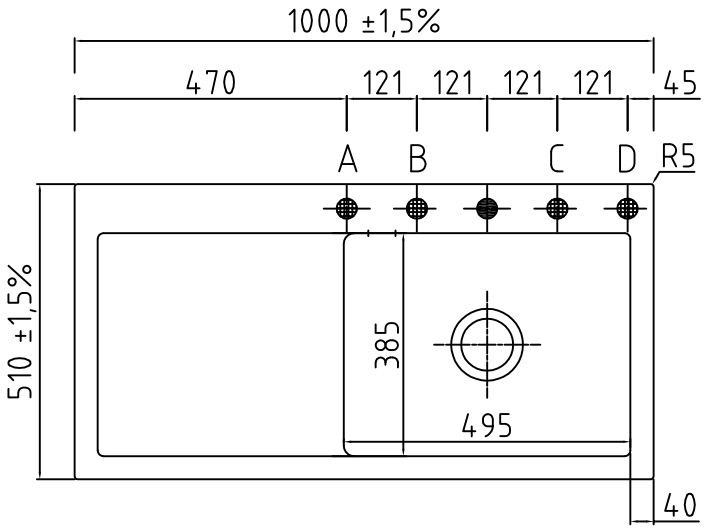

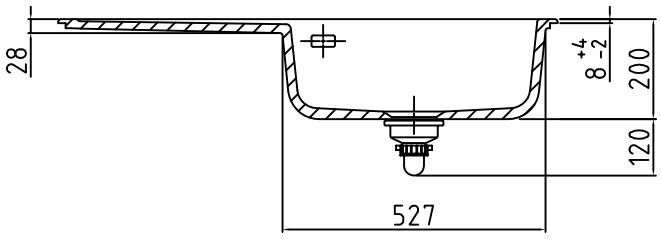

Vi anbefaler, på grund af materialemæssige tolerancer på +/- 1,5 %, at foretage udskæringen baseret på den leverede vask.

OBS: Ved montering over en indbygget opvaskemaskine eller et køkkenskab med karrusel, kræves min. 30 mm. bordpladetykkelse.

Lavabo A/S - Neptunvej 17 - DK-6000 Kolding
Tlf. +45 75 55 88 66 - E-mail: info@lavabo.dk - www.lavabo.dk