Dette produkt egner sig ikke som primær varmekilde.

Denna produkt är inte lämplig som primär värmekälla.

Dette produktet egner seg ikke som primær varmekilde.

Tämä tuote ei sovellu ensisijaiseksi lämmönlähteeksi.

This product is not suitable as a primary heat source.

Dieses Produkt ist nicht als primäre Wärmequelle geeignet.

See toode ei sobi peamiseks soojusallikaks.

Este producto no es adecuado como fuente principal de calor.

It product is niet geschikt als primaire warmtebron.

DK

NO

SE

FI

GB

DE

ET

ES

NL

Læs brugsanvisningen, før du tager apparatet i brug.
Dette apparatet kræver en slange og en regulator, spørg forhandleren.
Brug kun i et område med god udluftning.
Må ikke bruges i fritidskøretøjer som f.eks. Campingvogne og autocampere.

Läs igenom bruksanvisningen, innan du använder apparaten.
För denna apparat krävs en slang och en regulator, fråga din återförsäljare.
Använd endast i ett väl ventilerat utrymme.
Använd inte i fritidsfordon som husvagnar och husbilar.

Les bruksanvisningen før du bruker apparatet.
Dette apparatet krever en slange og en regulator, kontakt gassleverandøren.
Bare til bruk i et godt ventilert område.
Må ikke brukes i fritidskjøretøy som campingvogner eller bobiler.

Lue ohjeet ennen laitteen käyttöä. Tämä laite tarvitsee letkun ja säätimen, tarkista kaasuntoimittajalta. Käytä vain hyvin tuuletetussa tilassa. Älä käytä vapaa-ajan ajoneuvoissa, kuten asuntovaunuissa ja matkailuautoissa.

Read the instructions before using the appliance
This appliance requires a hose and regulator, check with your gas supplier.
Use only in a well ventilated area.
Do not use in leisure vehicles such as caravans and auto caravans.

Lesen Sie die Anweisungen vor der Verwendung des Geräts. Dieses Gerät benötigt einen Schlauch und einen Regler, erkundigen Sie sich bei Ihrem Gasanbieter.
Nur in gut belüfteten Bereichen verwenden.
Nicht in Freizeitfahrzeugen wie Wohnwagen und Reisemobilen verwenden.

Lugege juhiseid enne seadme kasutamist.
See seade vajab voolikut ja regulaatorit, kontrollige oma gaasivarustajalt.
Kasutage ainult hästi ventileeritavas ruumis.
Ärge kasutage vabaaja sõidukites, nagu haagissuvilad ja autoelamud.

Lea las instrucciones antes de usar el aparato.
Este aparato requiere una manguera y un regulador, consulte con su proveedor de gas.
Úselo solo en un área bien ventilada.
No lo use en vehículos de ocio como caravanas y autocaravanas.

Lees de instructies voordat u het apparaat gebruikt.
Dit apparaat vereist een slang en een regelaar, raadpleeg uw gasleverancier.
Gebruik het alleen in een goed geventileerde ruimte.
Niet gebruiken in recreatievoertuigen zoals caravans en campers.

PIN CODE: 1336DN017

DAY USEFUL EVERYDAY

Brugsanvisning · Bruksanvisning · Bruksanvisning
Käyttöohje · Instruction manual · Gebrauchsanweisung
Kasutusjuhend · Manual de instrucciones
Gebruiksaanwijzing

Gasvarmer

INTRODUKTION

For at du kan få mest mulig glæde af dit nye produkt, beder vi dig gennemlæse denne brugsanvisning, før du tager produktet i brug. Vi anbefaler dig desuden at gemme brugsanvisningen, hvis du senere skulle få brug for at genopfriske din viden om produktets funktioner.

TEKNISKE DATA

Gasvarmer		CE 24 2531
MODEL		**103722**
Apparatkategori (Kat.):		I 3B/P(30)
Brændertype:		Keramisk brænder
Dysestørrelse:		0,59 mm
Nominelt forsyningstryk:		28-30 mbar
Gastype		Butan (G30), Propan (G31)
Nominelt varmeinput (kW):	ΣQn Maksimum	4,2
	Medium	2,8
	Minimum	1,5
Gasforbrug (g/t):	Maksimum	305
	Medium	210
	Minimum	109
Tændingssystem:		Piezotænding
Gasbeholder:		op til 13 kg
Bestemmelseslande:		DK, NO, FI
Udstyret med væltesikring og ODS-ventil 2188 (slukker ved iltmangel i rummet). Leveres med 0,5 m slange og regulator.		

SÆRLIGE SIKKERHEDSANVISNINGER

- Brug altid varmeapparatet i overensstemmelse med instruktionerne, der følger med hvert varmeapparat. Opbevar instruktionerne et sikkert sted.
- LÆG IKKE tøj eller andet materiale på varmeapparatet. Dette kan medføre brandfare/eller påvirke apparatets effektivitet.
- Gasvarmeovnen bliver meget varm under brug og må derfor ikke anvendes i nærheden af brændbare materialer, herunder gardiner, tøj eller møbler. Opbevar ikke brændbare materialer i nærheden af eller på gasvarmeovnen.
- Beskyttelsen på dette apparat skal forhindre risikoen for brand eller brandskader, og beskyttelsen eller dele heraf må ikke fjernes permanent. DEN GIVER IKKE FULD BESKYTTELSE AF BØRN ELLER SVAGELIGE PERSONER.
- Gasvarmeren må ikke flyttes, mens den er i brug. Stød eller slag kan

udløse sikkerhedsanordningen. Sluk gasvarmeren og lad den køle af, før du flytter den.

- Overhold følgende minimumsafstande: 50 cm fra siderne og 100 cm fra forsiden. Vend altid varmeren mod midten af rummet. Placer altid varmeren på en plan overflade.
- Hvis der er mistanke om lækage. Frakobl IKKE regulatoren. Kontrollér alle forbindelser. Åbn gassen langsomt og børst forbindelserne med sæbevand eller en lækagespray, så vil der dannes bobler ved en gaslækage. Hvis der findes en lækage, skal gassen lukkes. Brug ikke varmeren igen, før den er blevet kontrolleret af en kompetent person i overensstemmelse med Gas Safety (installations and use) Regulations 1998.
- Gasvarmeren må ikke bruges af personer med nedsat følesans, fysiske eller mentale handicap eller personer, der ikke kan betjene gasvarmeren, medmindre de overvåges eller instrueres i brugen af en person, der er ansvarlig for deres sikkerhed.
- Når du starter gasvarmeren for første gang, eller hvis den ikke har været brugt i et stykke tid, skal den startes udendørs og være tændt udendørs i 15 minutter.
- Gasvarmeren må ikke bruges i køretøjer, campingvogne, autocampere, kældre, badeværelser, soveværelser, brusebade, poolområder og højhuse.
- Brug ikke gasvarmeren, mens du sover.
- Gasvarmeren skal kontrolleres for lækager hver gang, før den bruges.
- Få et autoriseret servicecenter (for gas, slange og regulator) til at kontrollere gasvarmeren årligt.
- Sørg for, at slangerne til og fra gasflasken og eventuelle slangekoblinger ikke kan blive beskadiget under brug. Forsyningstrykket skal være 28-30 mbar. Brug aldrig gasflasker eller ventiler, der er beskadigede eller rustne.
- Hvis du lugter gas under brug, skal du straks lukke for regulatoren på gasflasken. Frakobl IKKE regulatoren. Placer flaskegassen og gasapparatet udendørs. Åbn alle døre og vinduer, luft ud i rummet og udfør en lækagetest som beskrevet i afsnittet om lækagetest.
- Opbevar aldrig andre gasflasker i det samme rum, som gasvarmeovnen anvendes i.
- Sluk gasvarmeren og luk for regulatoren, når den ikke er i brug.
- Sluk gasvarmeren og luk for regulatoren, hvis du forlader huset.
- Afbryd aldrig regulatoren, mens gasflaskens ventil eller regulatoren er åben.
- Tænd aldrig gasvarmeren, hvis slangen ser løs eller beskadiget ud på nogen måde.
- Udsæt ikke gasflasken for ekstrem varme.
- Stik ikke din finger eller nogen genstand ind gennem frontpanelet på gasvarmeovnen.
- Hold mindst 1 meters afstand mellem gasvarmeren og andre varmekilder.
- Brug kun godkendte regulatorer og slanger. Gasregulatoren skal overholde standarden EN16129:2013 og de gældende regler i det land, hvor den bruges. Kontakt nærmeste forhandler af gasudstyr. Se de tekniske oplysninger. Det er strengt forbudt at bruge justerbart tryk. Gasregulatorens forventede levetid er anslået til 5 år. Det anbefales at udskifte regulatoren senest 5 år efter fremstillingsdatoen eller efter nationale regler.
- Den udskiftelige slange skal opfylde standarden EN16436-1:2014+A1:2015. Slangen skal overholde de relevante standarder i det land, hvor den bruges. Slangen må ikke være længere end 0,5 meter. En slidt eller beskadiget slange skal udskiftes. Sørg for, at slangen ikke er tilstoppet, vredet eller i kontakt med nogen dele af apparatet undtagen tilslutningen. Det anbefales at udskifte slangen hvert 3. år eller efter nationale regler.

MILJØ

Gasvarmeovnen skal placeres mod midten af rummet i sikker afstand fra vægge og brændbare materialer.

Gasvarmeren skal placeres på en plan og stabil overflade. Du må IKKE placere gasvarmeovnen på løse eller faste tæpper, foran stikkontakter, i nærheden af sengetøj og gardiner eller på borde.

Din gasvarmer forbruger ilt, mens den er i brug. Derfor skal der være tilstrækkelig ventilation i rum, hvor varmeren bruges. Dette sikrer, at forbrændingsprodukter fjernes, og at der kommer frisk luft ind.

Tilstrækkelig ventilation kan i høj grad reducere kondens. I nedenstående tabel vises de mindste rumstørrelser, der er egnede til hver varmeindstilling, og den ventilation, der skal være.

ADVARSEL

Udfør en lækagetest på alle forbindelser, hver gang du tilslutter gasflasken, eller hvis gasvarmeren ikke har været brugt i en længere periode.

Undgå at vride den fleksible slange eller rørledningen.

Flyt ikke apparatet, når det er tændt.

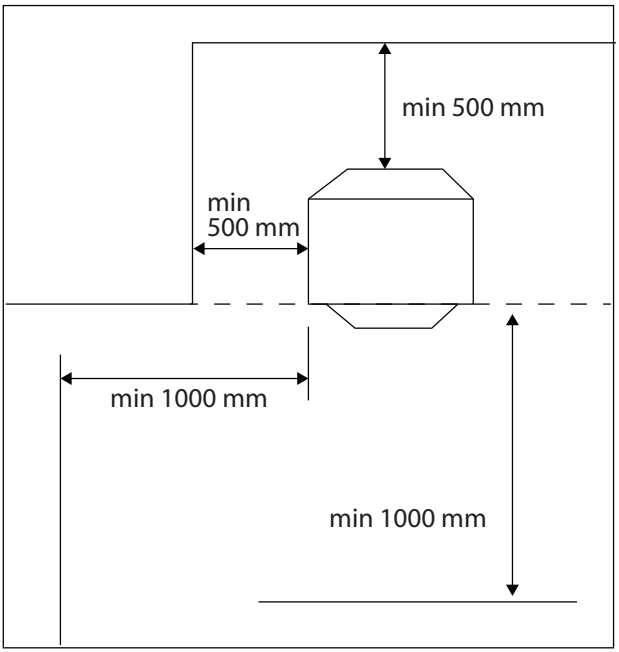

Antal brændere, der er I BRUG	ANDRE RUMSTØRRELSER	STUESTØRRELSE	Ventilation på lavt niveau	Ventilation på højt niveau
1	15 kubikmeter (1,5 m x 4 m x 2,5 m)	30 kubikmeter (28 m x 4 m x 25 m)	105cm^2	105cm^2
2	29 kubikmeter (28 m x 4 m x 25 m)	58 kubikmeter (5,2 m x 4 m x 25 m)	105cm^2	105cm^2
3	42 kubikmeter (42 m x 4 m x 25 m)	84 kubikmeter (84 m x 4 m x 25 m)	105cm^2	105cm^2

KONSTRUKTION OG FUNKTION

1. Tændingsmekanisme
2. Gasreguleringsknap
3. Sikkerhedsafskærmning
4. Pilot- og tændingssystem
5. Beskyttelsesdæksel til gasflasken

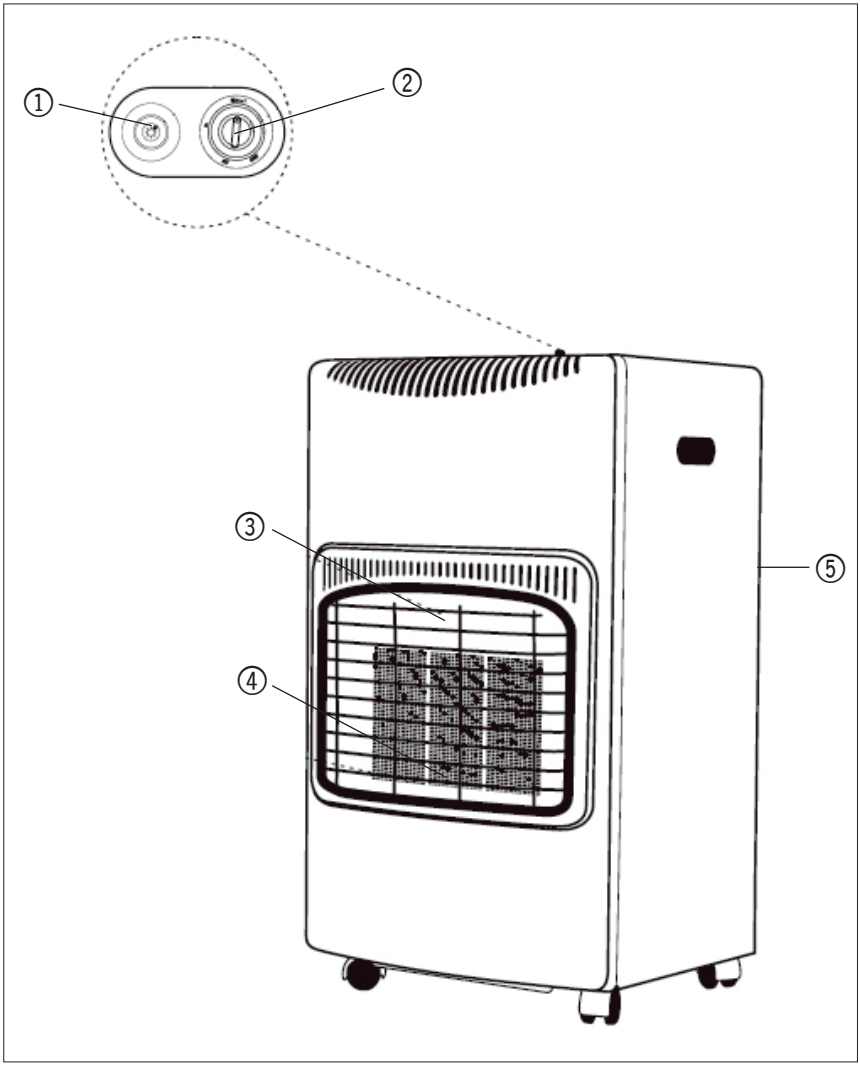

IDENTIFIKATION AF DELE

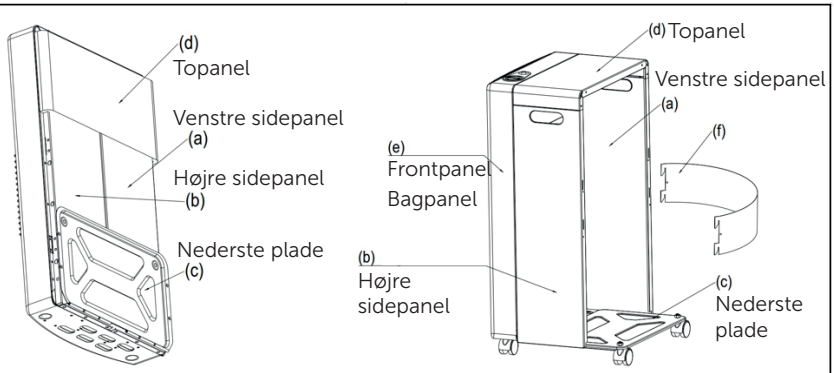

Værktøjsnavn		ANTAL
Skruer ST4 × 8		12
Skruer M5 × 8		4
Møtrik M8		2
Hjul		4

MONTERINGSVEJLEDNING TIL FOLDBAR GASVARMER

Det er meget vigtigt at læse og følge monteringsvejledningen omhyggeligt. Du skal følge instruktionerne trin for trin, som angivet nedenfor, for at sikre, at enheden er monteret helt fast sammen.

MEGET VIGTIGT!!

STUDÉR FIGUR 1 OMHYGGELIGT FOR AT SE, HVOR ALLE DE FASTGØRENDE SKRUER OG MØTRIKKER SKAL MONTERES OG STRAMMES.

Nu hvor du har identificeret alle delene, skal du følge instruktionerne trin for trin

Læg gasvarmeren med forsiden nedad, som vist. Læg et håndklæde eller en blød måtte/klud under for at beskytte den. Fold (a) venstre sidepanel, (b) højre sidepanel, (c) bundpladen og (d) toppladen ud, så de er tæt på en vinkel på 90 grader. (Se figur 2)

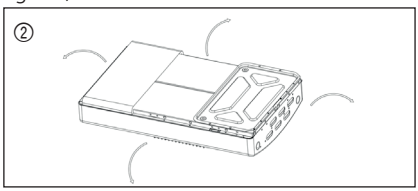

Sæt hjørnepladen i sidepanelet og sæt bundpladen i sidepanelet (sidepanelerne skal vende udad). (Se figur 3)

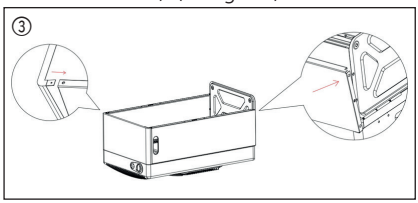

Fastgør to hjul direkte på bunden af (e) frontpanelet og fastgør to hjul til (c) bundpladen ved hjælp af 2 medfølgende møtrikker (M8). Brug 4 skruer (M5*8) til at fastgøre bundpladen med venstre og højre sidepaneler. Fastgør hjørnepanelet til sidepanelerne ved hjælp af 2 skruer (ST4*8). (Se figur 4)

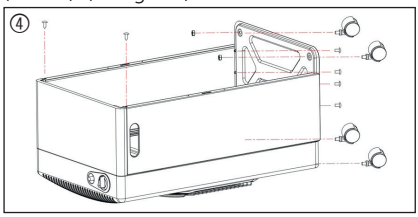

Fastgør (d) toppladen til (e) frontpanelet ved hjælp af 2 skruer (ST4*8). Brug 4 skruer (ST4*8) til at fastgøre bundpladen til venstre og højre sidepaneler. Fastgør venstre og højre panel til frontpanelet ved hjælp af 4 skruer (ST4*8). (Se figur 5)

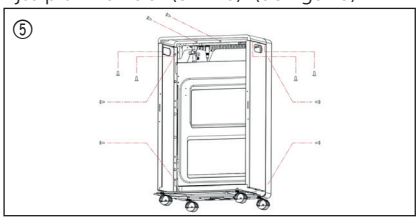

Placer (f) bagpanelet på de to sidepaneler, efter du har placeret gasflasken på bundpladen. (Se figur 6)

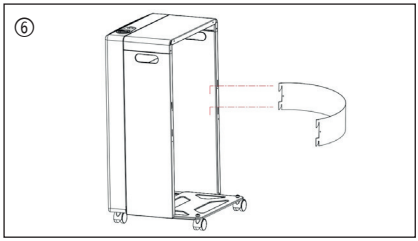

BRUGSANVISNING

Varmeapparatet har fire indstillinger: Tænding samt minimum (Pos.1), medium (Pos.2) og maksimum (Pos.3).

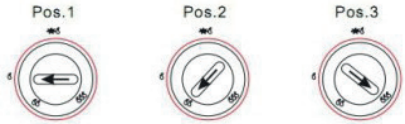

Tænd for gassen ved at dreje gasregulatoren til "on"-positionen.

Tryk betjeningsknappen ind og drej den til tænding, og hold den inde i cirka 15 sekunder.

Mens du stadig holder betjeningsknappen inde, skal du trykke på tændingsknappen, indtil pilotflammen (i bunden af brænderen) tændes. Fortsæt med at holde betjeningsknappen inde i yderligere 10-15 sekunder. Gentag ovenstående operation, hvis pilotflammen slukker, efter du har givet slip på betjeningsknappen.

VARMEINDSTILLINGER

For at skifte fra maksimum til medium skal du trykke let på betjeningsknappen og dreje den til position 2.

For at skifte fra minimum til maksimum skal du trykke let på betjeningsknappen og dreje den til position 3.

SLUKNING AF VARMEELEMENTET

Sluk for varmeelementet ved flasken eller drej kontakten på regulatoren til "OFF"-positionen. Hvis varmeelementet ikke bruges i en periode, skal du afbryde regulatoren fra flasken og sætte en ventilbeskyttelseshætte på.

OBS: Drej ikke betjeningsknappen med kraft. Knappen skal trykkes ned forsigtigt, før varmestyringsindstillingerne ændres. Betjeningsknappen kan ikke drejes uden at trykke nedad. Sørg for, at knappen er låst i den ønskede varmestyringsindstilling/ position.

TILSLUTNING AF FLASKEN

Placer gasflasken i varmeelementets bagside.

Sæt gasregulatoren fast på gasflasken.

Tænd for regulatoren.

Hvis regulatoren ikke medfølger eller mangler, skal du kontakte din gasleverandør for at få rådgivning om den korrekte type til den anvendte gasflaske.

VIGTIGT: TEST FOR LÆKAGER

Dette skal udføres et godt ventileret sted uden åben ild eller andre antændelseskilder. Tænd for regulatoren ved at dreje på regulatorkontakten. Påfør en 50/50-blanding af sæbevand eller en lækagesøgespray på alle slange- og rørsamlinger til ventilen og gasflasken. Hvis der dannes bobler, er der tale om en lækage. Hvis der opdages en lækage, skal du slukke for regulatoren, afbryde regulatoren fra flasken og flytte gasflasken udendørs eller til et godt ventileret sted.

Ret fejlen og udfør en ny lækagetest. Hvis du ikke kan rette fejlen, må du ikke bruge gasvarmeren! Sluk for regulatoren efter lækagetesten. Hvis der stadig er en lækage, skal du straks kontakte forhandleren. BRUG IKKE GASVARMEREN,

HVIS DER ER LÆKAGER!

Brug ikke åben ild til at finde lækager. Rygning og brug af åben ild er strengt forbudt under lækagetesten!

UDSKIFTNING AF GASFLASKE

Sluk for regulatoren, sørg for, at brænderne og pilotbrænderne er slukket, og lad varmeelementet køle helt af, før du fjerner og udskifter flasken. Forsøg ikke at udskifte flasken, mens varmeelementet stadig er i brug.

Flasker skal udskiftes i et miljø uden åben ild.

Ryg ikke, mens du skifter gasflaske.

Når du skal udskifte din tomme gasflaske, skal du lukke for gassen ved ventilen eller regulatoren og tage den tomme gasflaske ud af varmeren.

Tag regulatoren af den tomme gasflaske.

Følg trinnene under "Tilslutning af gasflaske" og tilslut en ny gasflaske.

OPBEVARING

1 Afbryd gasflasken og fjern den fra apparatet.
2 Opbevar gasflasker i et område med god ventilation væk fra brændbare materialer. Opbevaring bør ske udendørs. Gasflasker må ikke opbevares i kældre eller i højhuse.
3 Opbevar gasvarmeren et tørt og støvfrit sted i den originale emballage.

RENGØRING

1 Brug en fugtig klud med sæbevand til at rengøre gasvarmerens yderside og området, hvor gasflasken står.
2 Sørg for, at der ikke kommer vand på brænderne eller på pilot/tændingsområdet. Tør gasvarmeren helt tør, inden du bruger den.
3 Brug ikke slibende rengøringsmidler, da de kan beskadige malingen.

VEDLIGEHOLDELSE

1 Kontrollér slangen mellem regulatoren og gasvarmeren jævnligt og udskift den, hvis den er slidt eller beskadiget. Hvis den er slidt, beskadiget eller ødelagt.
2. Det anbefales, at gasvarmeren serviceres af en kompetent person i overensstemmelse med Gas Safety (installations and use) Regulations 1998.
3 Hvis der skal udskiftes dele, skal de kun udskiftes med de korrekte dele, der leveres af den oprindelige producent.

FEJLFINDING

SYMPTOMER	FEJL	AFHJÆLPNING
Tændingen tænder ikke automatisk	Der er ingen gnist over elektrodeafstanden	Kontrollér, at piezoelektrisk tænding fungerer korrekt. Kontrollér, at ledningen ikke er beskadiget.
Tændingen tænder ikke automatisk, men punkterne (a) til (e) er i orden, og tændingen tænder med en tændstik	Gnisten er ikke korrekt placeret i forhold til gasstrømmen	Flyt tændrøret, så gnisten tænder over gasstrømmen.
Varmeren slukker, når trykket på tændingsknappen slippes	Elektromagnetisk ventil lukker, mens varmeren er tændt	Sørg for, at termoelementets føler er placeret i pilotflammen. Sørg for, at der er en god forbindelse mellem termoelementet og ventilen. Kontrollér termoelementet. Kontrollér den elektromagnetiske ventil.
Efter at have indstillet alle tre plader til maksimum og tændt for dem, lyser en eller flere plader svagere end normalt	Tilstoppede dyser. Delvist blokerede rør	Afmonter og rengør den blokerede dyse. Fjern forsyningsrøret, fjern dyserne og blæs gennem røret.
Vanskeligheder med at tænde fra position 1 til position 2 eller 3	Luftstrømmen blæser væk fra den første plade. Placering af pilotflammen	Flyt apparatet, så det ikke påvirkes af luftstrømmen Placer pilotflammen, så den rammer nederste hjørne af både den første og den anden plade
Lugt af forbrænding	Manglende stykke keramisk ildfast ler (chamotte)	Gennemgå kanten af hver plade og find det sted, hvor noget af det ildfaste ler er blevet skubbet væk Reparer det med reserveler og lad det tørre i cirka 24 timer

Dette produkt er ikke egnet som primær varmekilde

Energieffektivitetsklasse: Klasse A

Direkte varmeeffekt: 4,2 kW

Energieffektivitetsindeks: EEI=89 %.

Se brugsanvisningen for at få oplysninger om samling, installation, vedligeholdelse, adskillelse, genvinding og/eller bortskaffelse, når produktet er udtjent.

Denne gasvarmer opfylder betingelserne i følgende direktiver og forordninger

- (EU)2016/426(GAR) Forordning om apparater, der brænder gasformige brændstoffer
- Kommissionens delegerede forordning (EU) 2015/1186 og 2015/1188 samt følgende harmoniserede standarder
- EN449:2002 + A1:2007

Modelidentifikator(er): 103722							
Indirekte varmefunktion: [nej]							
Direkte varmeeffekt: 4,2 (kW)							
Indirekte varmeeffekt: Ikke relevant (kW)							
Brændstof				Emission ved rumopvarmning			
				Nox (*)			
Vælg brændstoftype	[gas]		G30	32 [mg/ kWhinput] (GCV)			
Vare	Symbol	Værdi	Enhed	Vare	Symbol	Værdi	Enhed
Varmeeffekt				**Nyttiggjort energi (NCV)**			
Nominel varmeeffekt	P_{min}	4,2	kW	Nyttiggjort energi ved nominel varmeeffekt	$\eta_{th,nom}$	100	%
Minimum varmeeffekt (vejledende)	P_{min}	1,47	kW	Nyttiggjort energi ved nominel varmeeffekt (vejledende)	$\eta_{th,min}$	100	%
Forbrug af hjælpestrøm				**Type af varmeeffekt/rumtemperaturstyring (vælg én mulighed)**			
Ved nominel varmeeffekt	el_{maks}	Ikke relevant	kW	Enkelttrins-varmeeffekt, ingen rumtemperaturregulering			[nej]
Ved minimum varmeeffekt	el_{min}	Ikke relevant	kW	to eller flere manuelle trin, ingen rumtemperaturkontrol			
I standby-tilstand	el_{SB}	Ikke relevant	kW	med mekanisk termostat til rumtemperaturregulering			[nej]
				med elektronisk rumtemperaturregulering			[nej]
				med elektronisk rumtemperaturregulering plus dagstimer			[nej]
				med elektronisk rumtemperaturregulering plus uge-timer			[nej]
				Andre styringsmuligheder (flere muligheder kan vælges)			
				Rumtemperaturregulering med registrering af tilstedeværelse			[nej]
				Rumtemperaturregulering med registrering af åbent vindue			[nej]
				med mulighed for afstandsstyring			[nej]
				med adaptiv startstyring			[nej]
				med driftstidsbegrænsning			[nej]
				med black bulb-sensor			[nej]
Effektkrav til permanent vågeblus							
Effektkrav til vågeblus (hvis relevant)	$P_{vågeblus/pilot}$	0,16	kW				
Kontaktoplysninger:	Schou Company A/S, Nordager 31, DK-6000 Kolding, www.schou.com						
(*) NOx = nitrogenoxid							

MILJØOPLYSNINGER

Elektrisk og elektronisk udstyr (EEE) indeholder materialer, som kan være farlige og skade menneskets helbred og miljøet, hvis det elektriske og elektroniske affald (WEEE) ikke bortskaffes korrekt. Produkter (og batterier, hvis de medfølger), som er mærket med en overstreget affaldsspand, er elektrisk og elektronisk udstyr. Den overstregede affaldsspand symboliserer, at enheden ikke må bortskaffes sammen med husholdningsaffald i slutningen af driftslevetiden, men derimod skal bortskaffes særskilt.

SERVICECENTER

Bemærk: Produktets modelnummer skal altid oplyses i forbindelse med din henvendelse.
Modelnummeret fremgår af forsiden på denne brugsanvisning og af produktets typeskilt.

www.schou.com

Fremstillet i P.R.C.

Fabrikant:

Schou Company A/S
Nordager 31
DK-6000 Kolding
www.schou.com

Alle rettigheder forbeholdes. Indholdet i denne vejledning må ikke gengives, hverken helt eller delvist, på nogen måde ved hjælp af elektroniske eller mekaniske hjælpemidler, f.eks. fotokopiering eller optagelse, ej heller oversættes eller gemmes i et informations-
lagrings- og -hentningssystem uden skriftlig tilladelse fra Schou Company A/S.

EU-OVERENSSTEMMELSESERKLÆRING

Fabrikant:	
Virksomhedsnavn	Schou Company A/S
Adresse	Nordager 31
Postnummer	6000
By	Kolding
Land	Denmark

Denne overensstemmelseserklæring udstedes udelukkende på fabrikantens ansvar og erklærer hermed, at produktet

Produktidentifikation:	Produkt: FOLDBART GASVARMEAPPARAT 4.2KW DK/NO/FI Mærke: DAY Varenr.: 103722
Billedidentifikation:	

er i overensstemmelse med bestemmelserne i følgende EU-direktiv(er) (herunder alle gældende tilføjelser)

Referencenummer/referencenumre	
(EU)2016/426	2009/125/EC

Henvisninger til standarder og/eller tekniske specifikationer, der anvendes i denne overensstemmelseserklæring, eller dele deraf:

Nummer på harmoniseret standard/numre på harmoniserede standarder	
EN 449:2002+A1:2007	

Andre standarder og/eller tekniske specifikationer:

Standard eller teknisk procedure	
EU-typeafprøvning modul B	G-017-22 rev.1
PIN	1336DN017
Bemyndiget organ	1336
EU-typeafprøvning modul D	2531-GAR-CGA10391
Bemyndiget organ	2531

(1) Hvor det er relevant, skal der henvises til de gældende dele eller afsnit i standarden eller den tekniske specifikation.

Underskrevet for og på vegne af fabrikanten af:

Kolding 15-08-2024

Kirsten Vibeke Jensen
Compliance Manager

Gassvarmer

INNLEDNING

For at du skal få mest mulig glede av det nye produktet ditt, ber vi deg lese gjennom denne bruksanvisningen før du tar produktet i bruk. Vi anbefaler dessuten at du tar vare på bruksanvisningen i tilfelle du senere skulle trenge å lese informasjonen om produktets funksjoner på nytt.

TEKNISKE DATA

Gassvarmer		CE 24 2531
MODELL		**103722**
Apparatkategori (kat.):		I 3B/P(30)
Brennertype:		Keramisk brenner
Størrelse på dyse:		0,59 mm
Nominelt tilførselstrykk:		28–30 mbar
Gasstype		Butan (G30), Propan (G31)
Nominell varmeeffekt (kW):	ΣQn Maksimum	4,2
	Medium	2,8
	Minimum	1,5
Gassforbruk (g/t):	Maksimum	305
	Medium	210
	Minimum	109
Tenningssystem:		Piezo-tenning
Gassbeholder:		opptil 13 kg
Destinasjonsland:		DK, NO, FI
Utstyrt med veltesikring og ODS-ventil 2188 (slår av ved oksygenmangel i rommet). Inkluderer en 0,5 m slange og regulator.		

SPESIELLE SIKKERHETSINSTRUKSJONER

- Bruk alltid varmeren i henhold til instruksjonene som fulgte med den. Oppbevar instruksjonene på et trygt sted.
- IKKE legg klær eller andre materialer på varmeren. Dette kan forårsake brann eller påvirke apparatets effektivitet.
- Gassvarmeren blir svært varm under bruk og må derfor ikke brukes i nærheten av brennbart materiale, inkludert gardiner, klær og møbler. Ikke oppbevar brennbart materiale i nærheten av eller oppå gassvarmeren.
- Beskyttelseselementene på dette apparatet er der for å forhindre faren for brann eller personskader, og må ikke fjernes permanent. DE VIL IKKE BESKYTTE UNGE BARN ELLER PERSONER SOM IKKE KAN TA VARE PÅ SEG SELV.
- Gassvarmeren må ikke flyttes mens den er i bruk. Støt eller slag kan

aktivere sikkerhetsinnretningene. Slå av gassvarmeren og la den avkjøles før du flytter den.

- Oppretthold følgende minimumsavstander: 50 cm fra sidene og 100 cm fra fronten. Sørg alltid for at varmeren er vendt mot midten av rommet. Sørg for at varmeren står på en jevn flate til enhver tid.
- Hvis det er mistanke om lekkasje. IKKE koble fra regulatoren. Kontroller alle tilkoblinger. Åpne gassen forsiktig og påfør såpevann eller en lekkasjesøkende spray på tilkoblingene. En gasslekkasje vil danne bobler. Hvis det oppdages lekkasje, steng av gassen. IKKE bruk varmeren igjen før den er sjekket av en kvalifisert person i henhold til forskriftene for bruk av gass (installasjon og bruk) av 1998.
- Gassvarmeren må ikke brukes av personer med nedsatt følsomhet, fysiske eller mentale begrensninger, eller personer som ikke kan betjene varmeren med mindre de er under tilsyn eller har fått instruksjoner om hvordan de skal bruke varmeren av en person som er ansvarlig for deres sikkerhet.
- Når du slår på gassvarmeren for første gang eller hvis den ikke har blitt brukt på en stund, skal gassvarmeren slås på utendørs og gå i 15 minutter.
- Gassvarmeren må ikke brukes i kjøretøy, campingvogner, bobiler, kjellere, baderom, soverom, dusjrom, bassengområder og bygninger med flere etasjer.
- Ikke bruk gassvarmeren mens du sover.
- Gassvarmeren må kontrolleres for lekkasje hver gang før den tas i bruk.
- La et autorisert servicesenter (for gass, slange og regulator) inspisere gassvarmeren årlig.
- Pass på at slangene til og fra gassflasken og eventuelle slangekoblinger ikke kan bli skadet under bruk. Tilførselstrykket må være 28–30 mbar. Bruk aldri gassflasker eller ventiler som er skadet eller rustne.
- Hvis du lukter gass under bruk, må du umiddelbart stenge regulatoren på gassflasken. IKKE koble fra regulatoren. Plasser gassflasken og gassvarmeren utendørs. Åpne alle dører og vinduer, ventiler rommet og utfør en lekkasjetest som beskrevet i lekkasjetestdelen.
- Ikke oppbevar andre gassflasker i samme rom som gassvarmeren brukes.
- Etter bruk må du slå av gassvarmeren og stenge regulatoren.
- Slå av gassvarmeren og steng regulatoren hvis du forlater huset.
- Koble aldri fra regulatoren mens gassflaskeventilen eller regulatoren er åpen.
- Ikke prøv å slå på gassvarmeren hvis slangen virker løs eller er skadet på noen måte.
- Ikke utsett gassflasken for ekstrem varme.
- Ikke før fingre eller materialer gjennom frontpanelet på gassvarmeren.
- Hold minst 1 meter avstand mellom gassvarmeren og andre varmekilder.
- Bruk kun godkjente regulatorer og slanger. Gassregulatoren må være i samsvar med standard EN16129:2013 og de gjeldende forskriftene i landet der den er installert. Kontakt nærmeste forhandler av gassutstyr. Se tekniske data. Det er strengt forbudt å bruke justerbart trykk. Forventet levetid for gassregulatoren er anslått til fem år. Det anbefales å bytte ut regulatoren innen 5 år fra produksjonsdatoen eller som angitt i nasjonale forskrifter.
- Den utskiftbare slangen må være i samsvar med standard EN16436-1:2014+A1:2015. Slangen må oppfylle relevante standarder i brukslandet. Slangen må ikke være lengre enn 0,5 meter. En slitt eller skadet slange må byttes ut. Pass på at slangen ikke er tilstoppet, bøyd eller i kontakt med noen deler av apparatet bortsett fra tilkoblingen. Det anbefales å bytte ut slangen hvert tredje år eller som angitt i nasjonale forskrifter.

MILJØ

Gassvarmeren skal plasseres slik at den vender mot midten av rommet og er i sikker avstand fra vegger og brennbare materialer.

Gassvarmeren må plasseres på en flat og jevn flate. IKKE plasser gassvarmeren på løse tepper, vegg-til-vegg-tepper, foran elektriske kontakter, nær sengetøy og gardiner, eller på bord eller benkeplater.

Apparatet forbruker oksygen mens det er i bruk. Derfor må det være tilstrekkelig ventilasjon i rom der varmeren brukes. Dette sikrer fjerning av forbrenningsprodukter og tillater tilførsel av erstatningsluft.

Tilstrekkelig ventilasjon kan betydelig redusere kondens. Tabellen nedenfor viser de minste romstørrelsene som er egnet for hver varmeinnstilling og ventilasjonen som er nødvendig.

ADVARSEL

Utfør en lekkasjetest på alle tilkoblinger hver gang du kobler til gassflasken eller hvis varmeren ikke har blitt brukt på en stund.

Ikke vri den fleksible slangen eller rørledningen.

Ikke flytt på apparatet når det er i bruk.

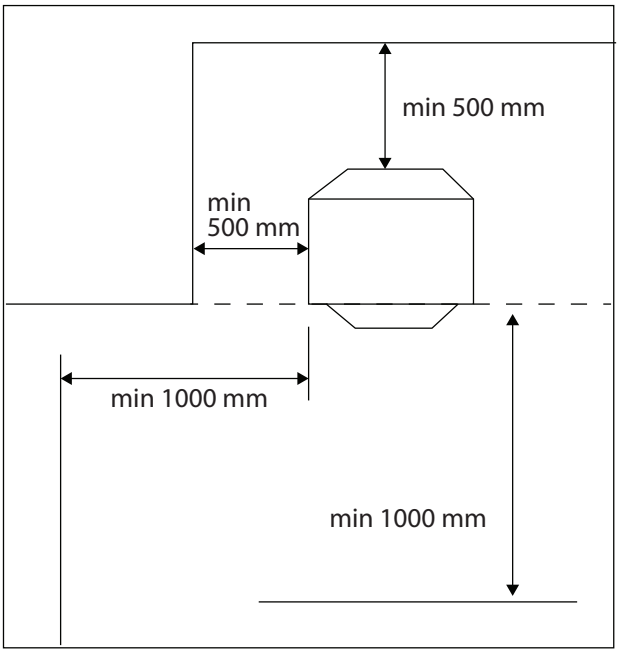

Antall glødelamper kontinuerlig I BRUK	ANNEN ROMSTØRRELSE	STUESTØRRELSE	Ventilasjon på lavt nivå	Ventilasjon på høyt nivå
1	15 kubikkmeter (1,5 m x 4 m x 2,5 m)	30 kubikkmeter (28 m x 4 m x 25 m)	105 cm^2	105 cm^2
2	29 kubikkmeter (28 m x 4 m x 25 m)	58 kubikkmeter (5,2 m x 4 m x 25 m)	105 cm^2	105 cm^2
3	42 kubikkmeter (42 m x 4 m x 25 m)	84 kubikkmeter (84 m x 4 m x 25 m)	105 cm^2	105 cm^2

KONSTRUKSJON OG FUNKSJON

1. Tenner
2. Gassreguleringsknapp
3. Sikkerhetsdeksel
4. Pilot og tenningssystem
5. Beskyttelsesdeksel for gassflaske

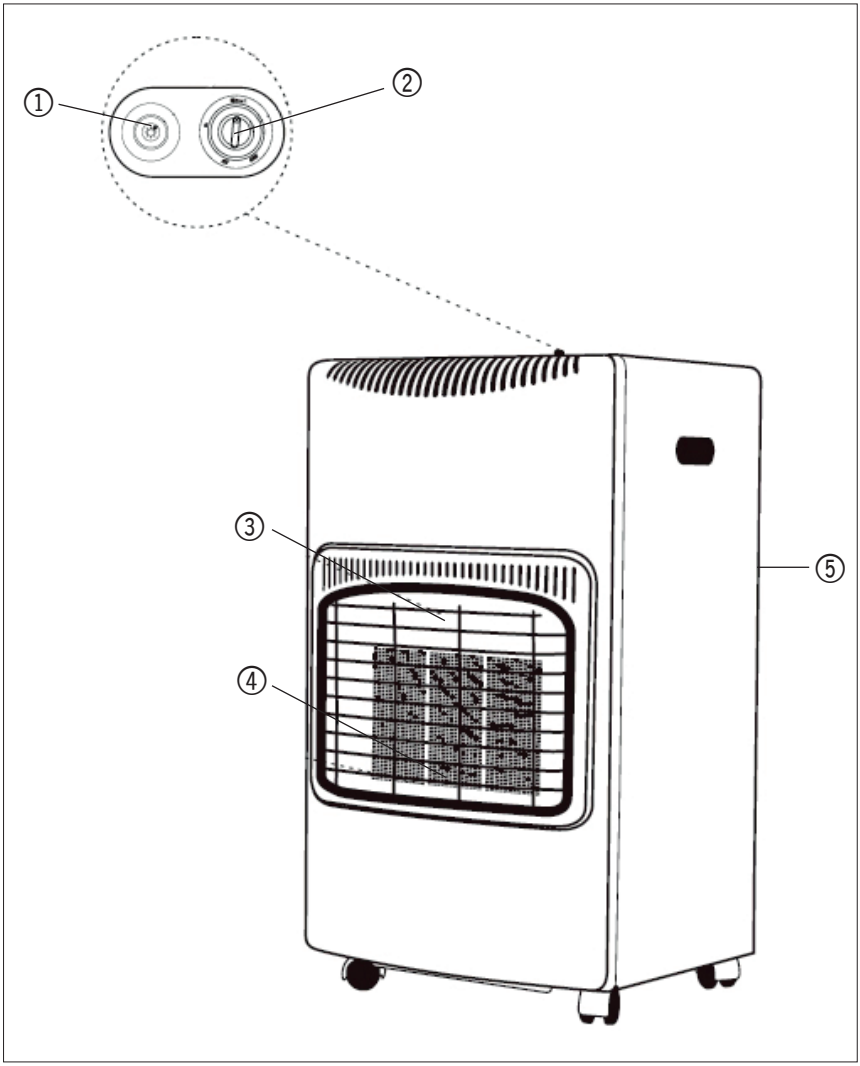

OVERSIKT OVER KOMPONENTER

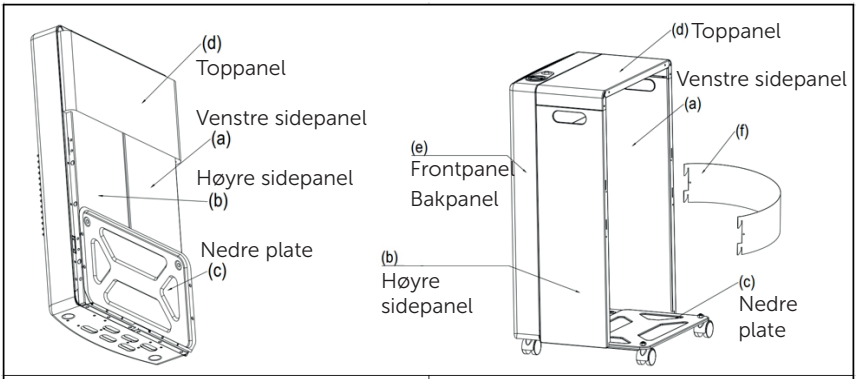

Verktøynavn	ANT.
Skru ST4 × 8	12
Skru M5 × 8	4
Mutter M8	2
Hjul	4

MONTERINGSINSTRUKSJONER FOR SAMMENLEGGBAR GASSVARMER

Det er veldig viktig å lese og følge monteringsinstruksjonene nøye. Du må følge instruksjonene trinn for trinn som angitt nedenfor for å sikre at enheten er helt stabil.

VELDIG VIKTIG!!

STUDER FIGUR 1 NØYE FOR Å BLI KJENT MED HVOR ALLE FESTESKRUENE OG MUTTERNE SKAL MONTERES OG STRAMMES.

Nå som du har identifisert alle delene, følger du instruksjonene trinn for trinn

Legg varmeren opp ned på fronten som vist. Legg på et håndkle eller en myk matte/klut for å beskytte mot skade. Brett ut (a) venstre sidepanel, (b) høyre sidepanel, (c) bunnplate og (d) toppanelåpning med nær en 90-graders vinkel. (Se Figur 2)

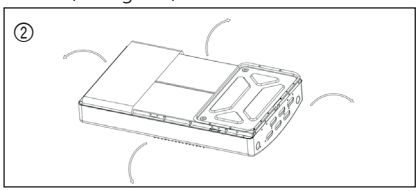

Sett inn hjørneplaten i sidepanelet og sett inn bunnplaten i sidepanelet (sidepanelene må peke utover). (Se Figur 3)

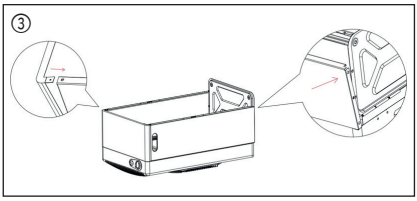

Fest to hjul direkte på undersiden av (e) frontpanelet, og fest to hjul med (c) bunnplaten ved hjelp av to medfølgende muttere (M8). Bruk fire skruer (M5*8) for å feste bunnplaten med venstre og høyre sidepanel. Fest hjørnepanelet med sidepanelene ved hjelp av to skruer (ST4*8). (Se Figur 4)

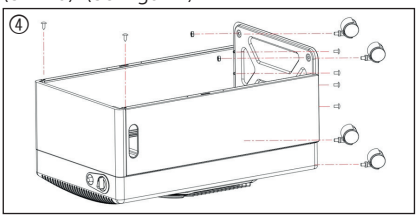

Fest (d) toppanelet på (e) frontpanelet ved hjelp av to skruer (ST4*8). Bruk fire skruer (ST4*8) for å feste toppanelet med venstre og høyre sidepanel. Fest venstre og høyre sidepaneler med frontpanelet ved hjelp av fire skruer (ST4*8). (Se Figur 5)

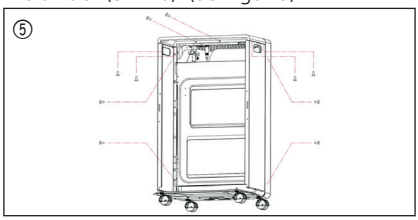

Plasser (f) bakpanelet på de to sidepanelene etter at du har plassert gassylinderen på bunnplaten. (Se Figur 6)

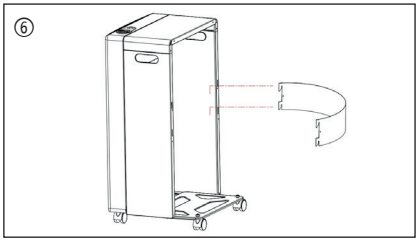

BRUKERVEILEDNING

Varmeren har fire innstillinger: Lys og minimum (Pos. 1), medium (Pos. 2) og maksimum (Pos. 3).

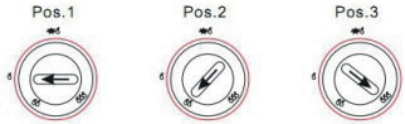

Åpne gassen ved å vri gassregulatoren til «on»-posisjon.

Trykk ned og vri styreknappen til Lys, og hold den inne i 15 sekunder.

Mens du fortsatt holder styreknappen inne, trykker du på tenneknappen til pilotlyset (nederst på brenneren) tenner. Fortsett å holde kontrollknappen inne i 10–15 sekunder til. Gjenta ovennevnte operasjon hvis pilotflammen går ut etter at du har sluppet styreknappen.

VARMEINNSTILLINGER

For å endre fra maksimum til middels, trykk forsiktig på styreknappen og vri den til posisjon 2.

For å endre fra minimum til maksimum, trykk forsiktig på styreknappen og vri den til posisjon 3.

SLÅ AV VARMEELEMENTET

Slå av gassvarmeren ved flasken eller sett bryteren på regulatoren i «OFF»-posisjon. Hvis varmeelementet ikke skal brukes over en periode, kobler du fra regulatoren fra flasken og bytt eventuelt ventilbeskyttelsesdeksel.

Obs: Ikke vri styreknappen med makt. Knappen må trykkes forsiktig ned før du endrer varmekontrollinnstillinger. Kontrollknappen lar seg ikke vri uten å trykkes ned. Kontroller at knappen er låst i ønsket varmeinnstilling/posisjon.

TILKOBLING AV FLASKE

Plasser gassflasken i bakkant av varmeren.

Fest gassregulatoren på gassflasken.

Slå på regulatoren.

Hvis regulatoren ikke er inkludert eller mangler, må du kontakte gassleverandøren din for råd om riktig type for den aktuelle gassflasken.

VIKTIG: LEKKASJETEST

Dette må utføres på et godt ventilert sted, vekk fra åpen flamme og andre antenningskilder. Med regulatoren tilkoblet flasken, åpne regulatorkontrollen. Påfør en 50/50-løsning av såpevann eller lekkasjespray på alle slangekoblinger, rørgjenger mot ventilen og gassflasken. Bobler som dannes indikerer en lekkasje. Hvis det oppdages en lekkasje, stenger du av regulatoren, kobler den fra flasken og flytter gassflasken utendørs eller til et godt ventilert område.

Rett opp feilen og utfør en ny lekkasjetest. Hvis du ikke kan rette feilen, må du ikke bruke gassvarmeren! Slå av regulatoren etter lekkasjetesten. Hvis det fortsatt er en lekkasje, må du kontakte forhandleren umiddelbart. IKKE bruk gassvarmeren hvis det er en lekkasjer!

Ikke bruk åpen flamme for å søke etter

lekkasjer. Røyking og bruk av åpne flammer er strengt forbudt under lekkasjetesten!

BYTTE AV FLASKE

Steng av regulatoren, forsikre deg om at brenneren og pilotbrennerne har slukket, og la varmeelementet kjøle seg helt ned før du fjerner og bytter gassflasken. Ikke prøv å bytte sylinderen mens varmeren fortsatt er i bruk.

Sylinderen må byttes i et flammefritt miljø.

Ikke røyk når du bytter sylinder.

Når du skal bytte en tom sylinder, må du stenge av gassen ved ventilen eller regulatoren og ta den tomme sylinderen ut av varmeren.

Fjern regulatoren fra den tomme sylinderen.

Følg trinnene beskrevet under «Koble til sylinderen» og koble til en ny sylinder.

OPPBEVARING

1 Koble fra sylinderen og ta den ut av apparatet.
2 Oppbevar sylindere på et godt ventilert sted, borte fra brennbart materiale. Oppbevaring skal være utendørs. Sylindere må ikke oppbevares i kjeller eller i leiligheter i høye bygninger.
3 Varmeren skal dekkes til og oppbevares på et tørt, støvfritt sted i originalemballasjen.

RENHOLD

1 Bruk en fuktig klut med såpevann til å rengjøre utsiden og sylinderoppbevaringsområdet på varmeren.
2 Pass på at det ikke kommer vann på brennerne eller i pilot-/tennområdet. Tørk varmeren helt tørr før bruk.
3 Ikke bruk slipende rengjøringsmidler, da de kan skade overflatebehandlingen.

VEDLIKEHOLD

1 Sjekk den fleksible slangen mellom regulatoren og varmeren jevnlig, og bytt den. hvis den er sprukket, slitt eller skadet.
2 Det anbefales at varmeren kontrolleres av en kvalifisert person og vedlikeholdes hvert år i henhold til forskriftene for bruk av gass (installasjon og bruk) av 1998.
3 Hvis noen deler må byttes ut, må de kun byttes med deler som er godkjent av produsenten.

FEILSØKING

SYMPTOMER	FEIL	LØSNING
Piloten tennes ikke automatisk	Ingen gnist over elektrodegapet	Sjekk at den piezoelektriske bryteren fungerer som den skal. Sjekk at den elektriske ledningen ikke er skadet.
Piloten tennes ikke automatisk, men punkt (a) til (e) er i orden og piloten tennes med fyrstikk	Feil plassering av gnisten i forhold til pilotens gasstrøm	Juster plasseringen av tennpluggen slik at gnisten hopper over gasstrømmen.
Varmeren slukkes når du slipper opp tennknappen	Elektromagnetventilen lukkes når varmeren er tent	Sjekk at termoelementet er plassert i pilotens flamme. Sørg for en god tilkobling mellom termoelementet og ventilen. Sjekk termoelementet. Sjekk elektromagnetventilen.
Etter å ha endret til maksimumsposisjon med alle tre platene tent, vises en eller flere plater med lavere intensitet enn normalt	Tette dyser. Delvis tett tilførselsrør	Fjern og rengjør den tette dysen. Fjern tilførselsrøret, fjern dysene og blås gjennom røret.
Vanskelig å tenne fra posisjon 1 til posisjon 2 eller 3	Luftstrøm rettet bort fra den første platen. Plassering av pilotflammen	Flytt apparatet slik at det ikke påvirkes negativt av luftstrøm. Juster plasseringen av piloten slik at den treffer det nederste hjørnet på både den andre platen og den første platen.
Lukt av forbrenning	Manglende stykke keramisk ildleire	Inspiser kanten på hver plate og finn stedet der noe ildleire er fjernet. Reparer med leverandøren og la det herde i ca. 24 timer.

Dette produktet er ikke egnet som primær varmekilde

Energieffektivitetsklasse: Klasse A

Direkte varmeeffekt: 4,2 kW

Energieffektivitetsindeks: EEI=89 %,

Se i bruksanvisningen for montering, installasjon, vedlikehold, demontering, resirkulering og/eller avhending ved endt levetid.

Denne varmeren er i samsvar med følgende EU-direktiv og -forskrifter

- (EU)2016/426(GAR) Forskrift om apparater som bruker brennbar gass
- Kommisjonens delegeringsforskrift (EU) 2015/1186 og 2015/1188 og at følgende harmoniserte standarder er anvendt:
- EN449:2002 + A1:2007

Modellidentifikator(er): 103722							
Indirekte varmefunksjon: [nei]							
Direkte varmeeffekt: 4,2 (kW)							
Indirekte varmeeffekt: N/A (kW)							
Brensel				Utslipp ved romoppvarming			
				Nox (*)			
Velg brenselstype	[gass]		G30	32 [mg/kWh tilført] (GCV)			
Vare	Symbol	Verdi	Enhet	Vare	Symbol	Verdi	Enhet
Varmeeffekt				**Virkningsgrad (NCV)**			
Nominell varmeeffekt	P_{min}	4,2	kW	Virkningsgrad ved nominell varmeeffekt	$\eta_{th,nom}$	100	%
Minimum varmeeffekt (indikativ)	P_{min}	1,47	kW	Virkningsgrad ved minste varmeeffekt (veiledende)	$\eta_{th,min}$	100	%
Ekstra strømforbruk				**Type styring av varmeeffekt/romtemperatur (velg én)**			
Ved nominell varmeeffekt	el_{max}	N/A	kW	Enkelttrinns varmeeffekt, ingen styring av romtemperatur			[nei]
Ved minimum varmeeffekt	el_{min}	N/A	kW	To eller flere manuelle trinn, ingen styring av romtemperatur			
I ventemodus	el_{SB}	N/A	kW	med mekanisk romtermostat, styring av romtemperatur			[nei]
				med elektronisk styring av romtemperatur			[nei]
				med elektronisk styring av romtemperatur og dagbasert tidsur			[nei]
				med elektronisk styring av romtemperatur og ukesbasert tidsur			[nei]
				Andre kontrollalternativer (flere valg mulig)			
				Styring av romtemperatur med tilstedeværelsesdeteksjon			[nei]
				Styring av romtemperatur, med sensor for åpent vindu			[nei]
				med fjernstyring			[nei]
				med adaptiv styring av start			[nei]
				med tidsbegrensning			[nei]
				med svart sensor			[nei]
Effektbehov til permanent pilotflamme							
Effektbehov til pilotflamme (hvis relevant)	P_{pilot}	0,16	kW				
Kontaktinformasjon	Schou Company A/S, Nordager 31, DK-6000 Kolding, www.schou.com						
(*) NOx = nitrogenoksider							

MILJØINFORMASJON

Elektrisk og elektronisk utstyr (EEE) inneholder materialer som kan være skadelige for mennesker og miljøet hvis avfallet fra elektrisk og elektronisk utstyr (WEEE) ikke håndteres på korrekt måte. Produkter (inkludert batterier) som er merket med en overkrysset søppelkasse, er elektrisk og elektronisk utstyr. Symbolet med den overkryssede søppelkassen viser at enheten ikke må kastes sammen med husholdningsavfallet, men må håndteres separat.

SERVICESENTER

Merk: Ved henvendelser om produktet, skal modellnummeret alltid oppgis. Modellnummeret står på fremsiden av denne bruksanvisningen og på produktets typeskilt.

www.schou.com

Produsert i Kina

Produsent:

Schou Company A/S
Nordager 31
DK-6000 Kolding
www.schou.com

Alle rettigheter forbeholdes. Innholdet i denne bruksanvisningen må ikke gjengis, verken helt eller delvis, på noen måte ved hjelp av elektroniske eller mekaniske hjelpemidler, inkludert fotokopiering eller opptak, oversettes eller lagres i et informasjonslagrings og informasjonshentingssystem uten skriftlig tillatelse fra Schou Company A/S.

NO

EU-SAMSVARSERKLÆRING

Produsent:	
Firmanavn	Schou Company A/S
Adresse	Nordager 31
Postnummer	6000
Sted	Kolding
Land	Denmark

Denne samsvarserklæringen er utgitt på produsentens eget ansvar. Produsenten erklærer hermed at produktet

Produktidentifikasjon:	Produkt: SAMMENLEGGBAR GASSVARMER 4,2KW DK/NO/FI Merkenavn: DAY vare: 103722
Bildeidentifikasjon:	

oppfyller kravene i følgende EU-direktiv(er)
(inkludert alle gjeldende tillegg)

Referansenummer	
(EU) 2016/426	2009/125/EF

Henvisninger til standarder og/eller tekniske spesifikasjoner det er søkt på grunnlag av ved utarbeidelse av denne samsvarserklæringen, eller ved utarbeidelse av deler av den:

Harmonisert standardnummer	
EN 449:2002+A1:2007	

Andre standarder og/eller tekniske spesifikasjoner:

Standard eller teknisk framgangsmåte	
EU typeundersøkelse, modul B	G-017-22 rev.1
PIN	1336DN017
Teknisk kontrollorgan	1336
EU typeundersøkelse modul D	2531-GAR-CGA10391
Teknisk kontrollorgan	2531

(1) Der det passer, vil det være henvist til de delene eller avsnittene i standarden eller den tekniske spesifikasjonen som er relevante.

Signert for og på vegne av produsenten av:

Kolding 15.08.2024

Kirsten Vibeke Jensen
Compliance Manager

Gasolvärmare

INTRODUKTION

För att du ska få så stor glädje som möjligt av din nya produkt rekommenderar vi att du läser denna bruksanvisning innan du använder produkten. Vi rekommenderar dessutom att du sparar bruksanvisningen ifall du behöver läsa informationen om de olika funktionerna igen.

TEKNISKA DATA

Gasolvärmare		CE 24 2531
MODELL		**103722**
Apparatkategori (kat.):		I 3B/P (30)
Brännartyp:		Keramisk brännare
Injektorstorlek:		0,59 mm
Nominellt matningstryck:		28–30 mbar
Gastyp		Butan (G30), propan (G31)
Nominell värmeeffekt (kW):	ΣQn högsta	4,2
	Mellan	2,8
	Lägsta	1,5
Gasförbrukning (g/h):	Högsta	305
	Mellan	210
	Lägsta	109
Tändningssystem:		Piezotändning
Gasbehållare:		upp till 13 kg
Målländer:		DK, NO, FI
Utrustad med tippskyddsbrytare och en ODS-ventil 2188 (stängs vid syrebrist i rummet). Levereras med en 0,5 meter slang och regulator.		

SÄRSKILDA SÄKERHETSANVISNINGAR

- Använd alltid värmaren i enlighet med de instruktioner som medföljer alla värmare. Förvara instruktionerna på en säker plats.
- Placera INTE kläder eller annat material på värmaren. Detta kan medföra brandrisk eller påverka apparatens effektivitet.
- Gasolvärmaren blir mycket het vid användning och får därför inte användas i närheten av brandfarliga material, inklusive gardiner, kläder och möbler. Förvara inte brandfarliga material i närheten av gasolvärmaren eller ovanpå den.
- Skyddet på den här apparaten är till för att minska risken för brand och brännskador. Ingen del av det får tas bort permanent. DET GER INTE FULLT SKYDD FÖR SMÅ BARN ELLER PERSONER MED FUNKTIONSNEDSÄTTNING.
- Gasolvärmaren får inte flyttas när den

är i bruk. Stötar eller påverkan kan aktivera säkerhetsanordningen. Stäng av gasolvärmaren och låt den svalna innan du flyttar på den.

- Bibehåll följande minsta avstånd: 50 cm från sidorna och 100 cm från framsidan. Vänd alltid värmaren mot rummets mitt. Placera alltid värmaren på en plan yta.
- Om läckage misstänks. Koppla INTE loss regulatorn. Kontrollera alla anslutningar. Vrid långsamt på gasen och borsta anslutningarna med tvålvatten eller ett läcksökningsspray. Om det bildas bubblor finns det en gasläcka. Om du hittar en läcka, stäng av gasen. Använd inte värmaren igen förrän den har kontrollerats av en behörig person i enlighet med Gassäkerhetsföreskrifter (installationer och användning) 1998.
- Gasolvärmaren får inte användas av personer med nedsatt känslighet, fysiska eller mentala funktionshinder och inte heller av personer som endast kan hantera gasolvärmaren om de övervakas eller får instruktioner av en person som är ansvarig för deras säkerhet.
- När du slår på gasolvärmaren första gången eller om den inte har använts på ett tag ska den slås på och köra utomhus i 15 minuter.
- Gasolvärmaren får inte användas i fordon, husvagnar, husbilar, källare, badrum, sovrum, duschrum, poolområden eller höghus.
- Använd inte gasolvärmaren när du sover.
- Gasolvärmaren måste kontrolleras avseende läckage innan varje användning.
- Låt en auktoriserad servicecentral (för gas, slang och regulator) inspektera gasolvärmaren årligen.
- Se till att slangarna till och från gasolflaskan och eventuella slanganslutningar inte kan skadas vid användning. Matningstrycket måste vara 28–30 mbar. Använd aldrig gasolflaskor eller ventiler som är skadade eller rostiga.
- Om du känner gaslukt under användning ska du omedelbart stänga av regulatorn på gasolflaskan. Koppla INTE loss regulatorn. Placera gasolflaskan och gasolvärmaren utomhus. Öppna alla dörrar och fönster, vädra ut rummet och utför ett läckagetest enligt beskrivningen i avsnittet om läckagetest.
- Förvara aldrig andra gasolflaskor i samma rum som där gasolvärmaren används.
- Stäng av gasolvärmaren och stäng regulatorn efter användning.
- Stäng av gasolvärmaren och stäng regulatorn om du lämnar huset.
- Koppla aldrig loss regulatorn medan gasolflaskans ventil eller regulatorn är öppen.
- Försök aldrig att sätta på gasolvärmaren om slangen verkar sitta löst eller vara skadad på något sätt.
- Utsätt inte gasolflaskan för extrem hetta.
- För inte in fingrarna eller material genom gasolvärmarens främre panel.
- Håll minst en meters avstånd mellan gasolvärmaren och andra värmekällor.
- Använd endast godkända regulatorer och slangar. Gasolregulatorn måste uppfylla standarden EN16129:2013 och de tillämpliga föreskrifterna i det land där den är installerad. Kontakta närmaste återförsäljare av gasolutrustning. Se tekniska data. Det är absolut förbjudet att använda justerbart tryck. Den förväntade livslängden för gasolregulatorn är uppskattad till fem år. Det rekommenderas att byta ut regulatorn inom fem år från tillverkningsdatum eller enligt nationella föreskrifter.
- Den utbytbara slangen måste uppfylla standarden EN16436-1:2014+A1:2015. Slangen måste uppfylla relevant standard i användningslandet. Slangen får inte vara max. 0,5 meter lång. En sliten eller skadad slang måste bytas ut. Se till att slangen inte är igentäppt, vikt eller i kontakt med några delar av apparaten bortsett från dess anslutning. Det är rekommenderat att byta ut slangen var tredje år eller enligt nationella föreskrifter.

MILJÖ

Gasolvärmaren bör placeras så att den vetter mot rummets mitt och är på lämpligt avstånd från väggar och brandfarliga material.

Gasolvärmaren ska placeras på en plan och stabil yta. Placera INTE gasolvärmaren på mattor, heltäckningsmattor, framför eluttag, i närheten av sängkläder och gardiner eller på bord eller bänkskivor.

Din värmare förbrukar syre när den är i drift. Därför ska det finnas tillräcklig ventilation i rum där värmaren används. Detta säkerställer att förbränningsprodukter kan avlägsnas och möjliggör tillförsel av ersättningsluft.

Tillräcklig ventilation kan minska kondensbildning avsevärt. Följande tabell visar de minsta lämpliga rumsstorlekarna för varje värmeinställning och den ventilation som bör tillhandahållas.

VARNING

Utför ett läckagetest på alla anslutningar varje gång du återansluter gasolflaskan eller om värmaren inte har använts under en längre tid.

Undvik att vrida den flexibla slangen eller röret.

Flytta inte apparaten när den är tänd.

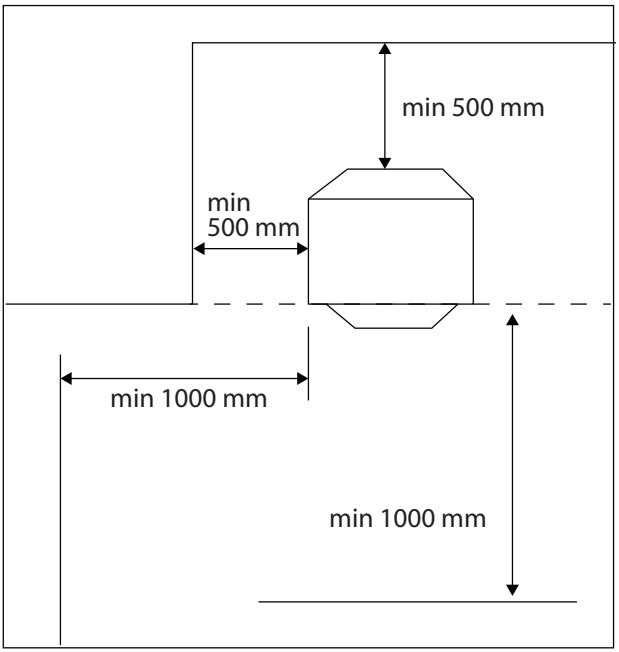

Antal strålrör som ANVÄNDS kontinuerligt	ANNAN RUMSSTORLEK	VARDAGSRUMS-STORLEK	Låg ventilationsnivå	Hög ventilationsnivå
1	15 kubikmeter (1,5 m x 4 m x 2,5 m)	30 kubikmeter (28 m x 4 m x 25 m)	105 cm^2	105 cm^2
2	29 kubikmeter (28 m x 4 m x 25 m)	58 kubikmeter (5,2 m x 4 m x 25 m)	105 cm^2	105 cm^2
3	42 kubikmeter (42 m x 4 m x 25 m)	84 kubikmeter (84 m x 4 m x 25 m)	105 cm^2	105 cm^2

UPPBYGGNAD OCH FUNKTION

1. Tändare
2. Gasreglage
3. Säkerhetsskydd
4. Tändlåga och tändningssystem
5. Skyddshuv för gasolflaska

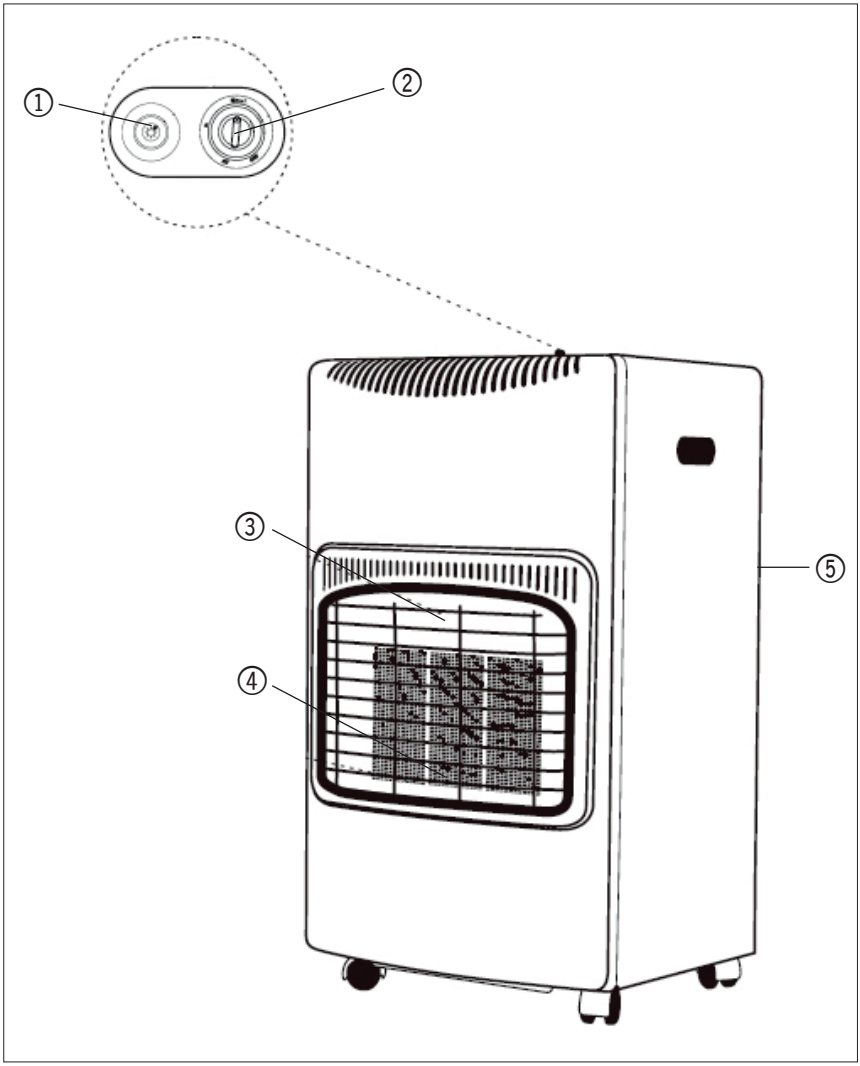

APPARATENS DELAR

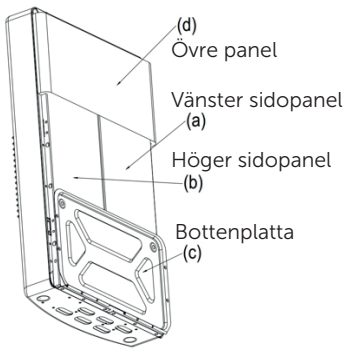

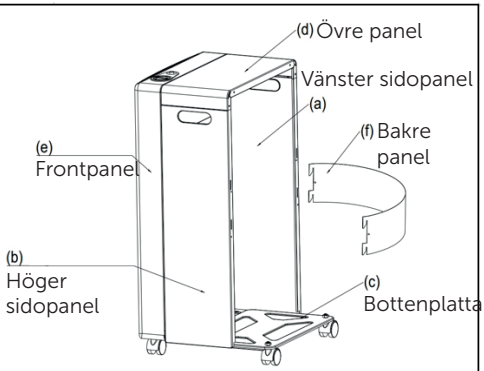

Verktygsnamn		ANTAL
Skruv ST4 x 8		12
Skruv M5 x 8		4
Mutter M8		2
Hjul		4

MONTERINGSINSTRUKTIONER FÖR HOPFÄLLBAR GASOLVÄRMARE

Det är mycket viktigt att läsa och följa monteringsinstruktionerna noggrant. Du måste följa instruktionerna steg för steg enligt nedan för att säkerställa att enheten är helt fastsatt.

MYCKET VIKTIGT!!

STUDERA NOGA BILD 1 FÖR ATT LÄRA DIG VAR ALLA FÄSTSKRUVAR OCH MUTTRAR SKA MONTERAS OCH DRAS ÅT.

Nu när du har identifierat alla delar följer du instruktionerna steg för steg

Lägg värmaren upp och ned på framsidan enligt bilden. Lägg den på en handduk eller mjuk matta/trasa för att skydda mot skador. Vik ned (a) vänster sidopanel, (b) höger sidopanel, (c) bottenplattan och (d) toppanelens öppning så nära en 90-graders vinkel som möjligt. (Se bild 2)

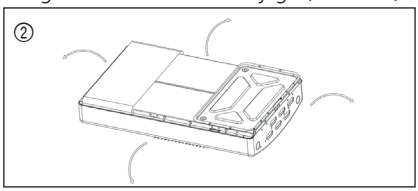

Sätt in hörnplattan i sidopanelen och sätt in bottenplattan i sidopanelen (sidopanelerna ska vara vända utåt). (Se bild 3)

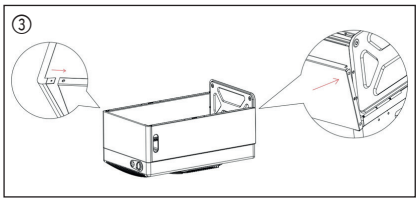

Fäst två hjul direkt på framsidans nedersida (e) och fäst två hjul i bottenplattan (c) med hjälp av de två medföljande muttrarna (M8). Använd fyra skruvar (M5*8) för att fästa bottenplattan med vänster och höger sidopaneler. Fäst hörnpanelen på sidopanelerna med hjälp av två skruvar (ST4*8). (Se bild 4)

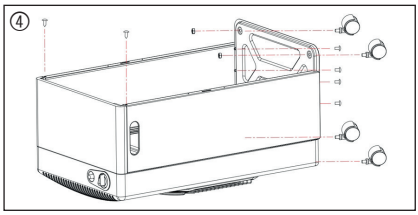

Fäst (d) toppanelen på (e) framsidan med hjälp av två skruvar (ST4*8). Använd fyra skruvar (ST4*8) för att fästa toppanelen med den vänstra och högra panelen. Fäst vänster och höger panel på framsidan med hjälp av fyra skruvar (ST4*8). (Se bild 5)

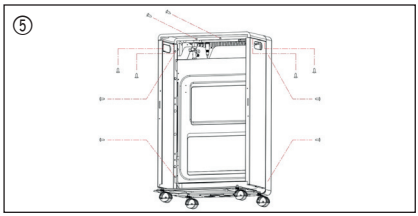

Placera (f) baksidan på två sidopaneler efter att du har placerat gasolflaskan på bottenplattan. (Se bild 6)

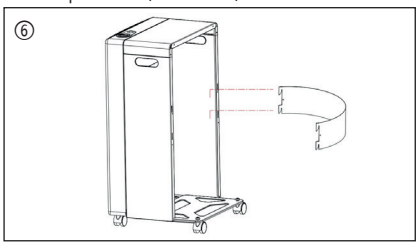

BRUKSANVISNING

Värmaren har fyra inställningar: Tändning och lägsta (läge 1), mellan (läge. 2) och högsta (läge 3).

Vrid på gasen genom att vrida gasregulatorn till läget "på".

Tryck ned och vrid reglagevredet till symbolen för tändning och håll den nedtryckt i 15 sekunder.

Med reglagevredet fortfarande nedtryckt, tryck in tändningsknappen tills tändlågan (längst ner i brännaren) tänds. Håll reglagevredet nedtryckt i ytterligare 10–15 sekunder. Upprepa ovanstående operation om tändlågan slocknar efter att reglagevredet har släppts upp.

VÄRMEINSTÄLLNINGAR

För att ändra från högsta- till mellanläget, tryck försiktigt ned reglageknappen och vrid den till läge 2.

För att ändra från lägsta till högsta, tryck försiktigt ned reglageknappen och vrid den till läge 3.

STÄNGA AV VÄRMAREN

Stäng av värmaren på gasolflaskan eller vrid omkopplaren på regulatorn till läget "AV". Om värmaren inte ska användas under en tid ska regulatorn kopplas loss från gasolflaskan och eventuell ventilkåpa sättas på plats igen.

OBS: Använd inte kraft när du vrider på reglageknappen. Knappen ska tryckas ned försiktigt innan värmeinställningarna ändras. Reglageknappen går inte att vrida utan att trycka ned den. Se till att knappen är låst i önskad värmeinställning/önskat läge.

ANSLUTA GASOLFLASKAN

Placera den gasfyllda gasolflaskan bakom värmaren.

Fäst gasregulatorn på gasolflaskan.

Öppna regulatorn.

Om regulatorn inte medföljer eller saknas ska du kontakta din gasleverantör för råd om rätt typ av regulator för den gasolflaskan som används.

VIKTIGT: LÄCKAGETEST

Detta måste utföras på en väl ventilerad plats, fri från öppen eld och andra tändkällor. Med regulatorn ansluten till gasolflaskan, vrid på gasreglaget. Borsta alla slanganslutningar, rörgängor till ventilen och gasolflaskan med en 50/50-lösning av rengöringsmedel och vatten eller en läcksökningsspray. Om en ström av bubblor bildas indikerar det en läcka. Om en läcka upptäcks, stäng av regulatorn och koppla loss den från flaskan. Bär ut gasolflaskan utomhus eller till en väl ventilerad plats.

Åtgärda felet och utför ett nytt läckagetest. Om du inte kan åtgärda felet, använd inte gasolvärmaren! Stäng av regulatorn efter läckagetestet. Om det fortfarande finns en läcka, kontakta

omedelbart återförsäljaren. Använd INTE gasolvärmaren om det finns läckor!

Använd inte en öppen låga för att söka efter läckage. Rökning och användning av öppna lågor är strängt förbjudet under läckagetestet!

HUR MAN BYTER EN GASOLFLASKA

Stäng av vid regulatorn, se till att plats- och tändlågan har slocknat och låt värmaren svalna helt innan du tar bort och byter ut gasolflaskan. Försök inte byta ut gasolflaskan medan värmaren fortfarande är i bruk.

Gasolflaskor måste bytas ut i en miljö utan öppen eld.

Rök inte när du byter ut gasolflaskan.

När du behöver byta ut din tomma gasolflaska, stäng av gasen vid ventilen eller regulatorn och ta ut den tomma gasolflaskan ur värmaren.

Ta bort regulatorn från den tomma gasolflaskan.

Följ stegen som beskrivs under avsnittet "Ansluta gasolflaskan" och anslut en ny gasolflaska.

FÖRVARING

1 Koppla loss gasolflaskan och ta bort den från apparaten.
2 Förvara gasolflaska i ett väl ventilerat område och se till att inget brandfarligt material finns i närheten. Förvaringen ska ske utomhus. Gasolflaskor får inte förvaras i källare eller i höghuslägenheter.
3 Värmaren ska täckas över på en torr och dammfri plats i sin originalförpackning.

RENGÖRING

1 Använd en fuktig urvriden trasa för att rengöra värmarens utsida och förvaringsplats för gasolflaska.
2 Se till att inget vatten kommer på brännarna eller tändningsområdet. Torka av värmaren så att den är helt torr innan användning.
3 Använd inte slipande rengöringsmedel eftersom de kan skada lackytan.

UNDERHÅLL

1 Kontrollera regelbundet den flexibla slangen mellan regulatorn och värmaren och byt ut vid behov. Om den är skadad eller sliten.
2 Det rekommenderas att värmaren servas varje år av en behörig person i enlighet med Gassäkerhetsföreskrifter (installationer och användning) 1998.
3 Om några delar behöver bytas ut ska de endast bytas ut mot de korrekta delarna som levereras av den ursprungliga tillverkaren.

FELSÖKNING

PROBLEM	FEL	LÖSNING
Tändlågan tänds inte automatiskt	Ingen gnista över elektrodgapet	Kontrollera att den elektriska piezo-brytaren fungerar korrekt. Kontrollera att den elektriska ledningen inte är skadad.
Tändlågan tänds inte automatiskt men punkterna (a)–(e) är tillfredsställande och tändlågan går att tända med en tändsticka	Felaktig position för gnistan i förhållande till tändgasflödet	Ompositionera tändstiftet så att gnistan hoppar över gasflödet.
Värmaren slocknar när tändningsknappen släpps upp	Den elektromagnetiska ventilen stängs när värmaren är tänd	Se till att termoelementsonden är placerad i tändlågan. Se till att det finns en bra förbindelse mellan termoelementet och ventilen. Kontrollera termoelementet. Kontrollera den elektromagnetiska ventilen.
Efter att ha ändrat till maxläge med alla tre plattor tända lyser en eller flera plattor med lägre intensitet än normalt	Tilltäppta munstycken. Delvis tilltäppt försörjningsslang	Ta bort och rengör det tilltäppta munstycket. Ta bort försörjningsslangen, ta bort munstyckena och blås igenom slangen.
Svårigheter att tända från läge 1 till läge 2 eller 3	Luftdrag som riktas bort från den första plattan. Tändlågans position	Flytta apparaten så att den inte påverkas negativt av luftdrag. Positionera tändlågan så att den träffar den nedre hörnet av den andra plattan samt den första plattan.
Förbränningslukt	Bit av keramisk eldlera saknas	Inspektera perimetern på varje platta och lokalisera platsen där eldlera har avlägsnats. Åtgärda med leverantörens hjälp och låt det stelna i cirka 24 timmar.

Denna produkt lämpar sig inte för primär uppvärmning

Energieffektivitetsklass: Klass A

Direkt värmeeffekt: 4,2 kW

Energieffektivitetsindex: EEI = 89 %,

Läs igenom instruktionsboken för montering, installation, underhåll, isärtagning, återvinning och/eller avfallshantering när apparaten är uttjänt.

Denna värmare överensstämmer med följande EG-direktiv och förordningar

- (EU) 2016/426 (GAR) förordning om apparater för gasformiga bränslen
- Kommissionens delegerade förordning (EU) 2015/1186 och 2015/1188 samt att följande harmoniserade standarder har tillämpats:
- EN 449:2002 + A1:2007

Modellbeteckning(ar): 103722							
Indirekt värmningsfunktion: [nej]							
Direkt värmeeffekt: 4,2 (kW)							
Indirekt värmeeffekt: Ej tillämpligt (kW)							
Bränsle				Rumsuppvärmningsemission			
				Nox (*)			
Välj bränsletyp	[gasformig]		G30	32 [mg/kWh inmatning] (GCV)			
Artikel	Beteckning	Värde	Enhet	Artikel	Beteckning	Värde	Enhet
Värmeeffekt				**Effektivt värmevärde (NCV)**			
Nominell angiven värmeeffekt	P_{min}	4,2	kW	Effektivt värmevärde vid nominell värmeeffekt	$\eta_{th,nom}$	100	%
Lägsta värmeeffekt (indikativ)	P_{min}	1,47	kW	Effektivt värmevärde vid lägsta värmeeffekt (indikativt)	$\eta_{th,min}$	100	%
Tillsatselförbrukning				**Typ av reglering av värmeeffekt/rumstemperatur (välj en)**			
Vid nominell avgiven värmeeffekt	el_{max}	Ej tillämpligt	kW	Enstegsvärmeeffekt, ingen rumstemperaturreglering			[nej]
Vid lägsta värmeeffekt	el_{min}	Ej tillämpligt	kW	två eller flera manuella steg utan rumstemperaturreglering			
I standbyläge	el_{SB}	Ej tillämpligt	kW	med mekanisk termostat för rumstemperaturreglering			[nej]
				med elektronisk rumstemperaturreglering			[nej]
				med elektronisk rumstemperaturreglering och dygnstimer			[nej]
				med elektronisk rumstemperaturreglering och veckotimer			[nej]
				Andra regleringsmetoder (flera alternativ kan markeras)			
				Rumstemperaturstyrning med närvarodetektering			[nej]
				Rumstemperaturreglering med detektering av öppna fönster			[nej]
				med möjlighet till fjärrstyrning			[nej]
				med anpassningsbar startreglering			[nej]
				med driftstidsbegränsning			[nej]
				med svartkroppsgivare			[nej]
Effektbehov för permenent tändlåga							
Effektbehov för tändlåga (om tillämpligt)	$P_{tänd}$	0,16	kW				
Kontaktuppgifter	Schou Company A/S, Nordager 31, DK-6000 Kolding, www.schou.com						
(*) NOx = kväveoxid							

MILJÖINFORMATION

Elektrisk och elektronisk utrustning (EEE) innehåller material som kan vara farliga och skadliga för människors hälsa och miljön om avfallet från elektrisk och elektronisk utrustning (WEEE) inte avfallshanteras korrekt. Produkter (och batterier om sådana medföljer) som är märkta med den överkorsade soptunnan är elektrisk och elektronisk utrustning. Den överkorsade soptunnan symboliserar att enheten inte får slängas i hushållssoporna när den är uttjänt, utan ska avfallshanteras separat.

SERVICECENTER

OBS! Produktens modellnummer ska alltid uppges vid kontakt med återförsäljaren. Modellnumret finns på framsidan i denna bruksanvisning och på produktens märkplåt.

www.schou.com

Tillverkad i Folkrepubliken Kina (PRC)

Tillverkare:

Schou Company A/S
Nordager 31
DK-6000 Kolding
www.schou.com

Alla rättigheter förbehålles. Innehållet i denna bruksanvisning får inte på några villkor, varken i sin helhet eller delvis, återges med hjälp av elektroniska eller mekaniska hjälpmedel, t.ex. genom fotokopiering eller fotografering, ej heller översättas eller sparas i ett informationslagrings- och informationshämtningssystem, utan skriftligt medgivande från Schou Company A/S.

EU-FÖRSÄKRAN OM ÖVERENSSTÄMMELSE

Tillverkare:	
Företagsnamn	Schou Company A/S
Adress	Nordager 31
Postnummer	6000
Ort	Kolding
Land	Denmark

Den här försäkran om överensstämmelse utfärdas på tillverkarens eget ansvar och tillverkaren försäkrar härmed att produkten

Produktidentifiering:	Produkt: IHOPFÄLLBAR GASOLVÄRMARE 4,2 KW DK/NO/FI Varumärke: DAY Artikel: 103122
Bildidentifiering:	

överensstämmer med bestämmelserna i följande EU-direktiv (inklusive alla tillämpliga tillägg)

Referensnummer	
(EU)2016/426	2009/125/EG

Referenser till standarder och/eller tekniska specifikationer som tillämpas för denna försäkran om överensstämmelse, eller delar av den:

Harmoniserad standard nummer	
EN 449:2002+A1:2007	

Andra standarder och/eller tekniska specifikationer:

Standard eller tekniskt förfarande	
EU-typkontroll modul B	G-017-22 bearb. 1
PIN	1336DN017
Anmält organ	1336
EU-typkontroll modul D	2531-GAR-CGA10391
Anmält organ	2531

(1) Där det är relevant ska de tillämpliga delarna eller klausulerna i standarden eller den tekniska specifikationen hänvisas till.

Undertecknad på tillverkarens vägnar av:

Kolding 15/08/2024

Kirsten Vibeke Jensen
Compliance Manager

Kaasulämmitin

JOHDANTO

Saat uudesta tuotteestasi suurimman hyödyn, kun luet tämän käyttöohjeen läpi ennen tuotteen käyttöönottoa. Säilytä tämä käyttöohje, jotta voit tarvittaessa palauttaa mieleesi tuotteen toiminnot.

TEKNISET TIEDOT

Kaasulämmitin		CE 24 2531
MALLI		**103722**
Laiteryhmä (Luokka):		I 3B/P(30)
Polttimotyyppi:		Keraaminen poltin
Injektorin koko:		0,59 mm
Nimellispaine:		28–30 mbar
Kaasutyyppi		Butaani (G30), propaani (G31)
Nimellisteho (kW):	ΣQn Maksimi	4,2
	Keskitaso	2,8
	Minimi	1,5
Kaasunkulutus (g/h):	Maksimi	305
	Keskitaso	210
	Minimi	109
Sytytysjärjestelmä:		Pietsosytytys
Kaasusäiliö:		enintään 13 kg
Kohdemaat:		DK, NO, FI
Varustettu kaatumiskytkimellä ja ODS-venttiilillä 2188 (sammuu, jos huoneessa on happivajaus). Mukana toimitetaan 0,5 metrin letku ja säädin.		

ERITYISET TURVALLISUUSOHJEET

- Käytä lämmitintä aina noudattamalla ohjeita, jotka on toimitettu jokaisen lämmittimen mukana. Säilytä ohjeet turvallisessa paikassa.
- ÄLÄ laita vaatteita tai muita materiaaleja lämmittimen päälle. Tämä voi aiheuttaa palovaaran tai vaikuttaa laitteen tehokkuuteen.
- Kaasulämmitin kuumenee käytön aikana erittäin paljon, joten sitä ei saa käyttää lähellä helposti palamaan syttyviä materiaaleja, kuten verhoja, vaatteita ja huonekaluja. Älä säilytä helposti palamaan syttyviä materiaaleja kaasulämmittimen läheisyydessä tai sen päällä.
- Laitteen suojuksen tarkoituksena on estää tulipalon vaara ja palovammat, eikä mitään sen osaa saa irrottaa pysyvästi. SE EI ANNA TÄYTTÄ SUOJAA PIENILLE LAPSILLE TAI HEIKKOKUNTOISILLE.
- Kaasulämmitintä ei saa siirtää

sen ollessa käytössä. Iskuista tai törmäyksistä voi olla seurauksena, että turvalaite aktivoituu. Sammuta kaasulämmitin ja anna sen jäähtyä ennen sen siirtämistä.

- Pidä seuraavat vähimmäisetäisyydet: 50 cm sivuilta ja 100 cm edestä. Käännä lämmitin aina kohti huoneen keskikohtaa. Aseta lämmitin aina tasaiselle alustalle.
- Jos kaasuvuotoa epäillään. ÄLÄ irrota säädintä. Tarkista kaikki liitokset. Avaa kaasua hitaasti ja harjaa liitokset saippuavedellä tai vuodonilmaisusuihkeella – mahdollinen kaasuvuoto aiheuttaa kuplintaa. Jos kaasuvuotoa havaitaan, sulje kaasu. ÄLÄ käytä lämmitintä uudelleen, ennen kuin pätevä henkilö on tarkastanut sen kaasulaitteiden turvallisuutta (asennus ja käyttö) koskevien määräysten 1998 mukaisesti.
- Kaasulämmitintä eivät saa käyttää henkilöt, joilla on heikentyneet aistit tai fyysinen tai henkinen vamma, tai ne, jotka eivät pysty käyttämään kaasulämmitintä, ellei heitä valvota tai heitä ole opastettu sen käytössä turvallisuudesta vastaavan henkilön toimesta.
- Kun otat kaasulämmittimen käyttöön ensimmäistä kertaa tai kun sitä ei ole käytetty pitkään aikaan, kaasulämmitin on käynnistettävä ulkona ja sitä on käytettävä ulkona 15 minuutin ajan.
- Kaasulämmitintä ei saa käyttää autoissa, asuntovaunuissa, matkailuautoissa, kellareissa, kylpyhuoneissa, makuuhuoneissa, suihkutiloissa, uima-allasalueilla eikä kerrostaloissa.
- Älä käytä kaasulämmitintä nukkuessasi.
- Kaasulämmitin on tarkistettava vuotojen varalta joka kerta ennen käyttöä.
- Anna valtuutetun huoltokeskuksen (kaasun, letkun ja säätimen osalta) tarkastaa kaasulämmitin vuosittain.
- Varmista, etteivät kaasusäiliöön ja siitä pois menevät letkut tai niiden liitokset voi vaurioitua käytön aikana. Syöttöpaineen on oltava 28–30 mbar. Älä käytä vaurioituneita tai ruosteisia kaasusäiliöitä tai venttiileitä.
- Jos käytön aikana havaitset kaasun hajua, sulje kaasusäiliön säädin välittömästi. ÄLÄ irrota säädintä. Sijoita kaasusäiliö ja kaasulämmitin ulkotiloihin. Avaa kaikki ovet ja ikkunat, tuuleta huone ja suorita vuototarkastus vuototarkastusjaksossa kuvatulla tavalla.
- Älä säilytä muita kaasusäiliöitä samassa huoneessa, jossa kaasulämmitintä käytetään.
- Käytön jälkeen sulje kaasulämmitin ja sulje säädin.
- Sulje kaasulämmitin ja sulje säädin, jos poistut talosta.
- Älä irrota säädintä, kun kaasulämmittimen venttiili tai säädin on auki.
- Älä yritä kytkeä kaasulämmitintä päälle, jos letku vaikuttaa löysältä tai millään tavoin vaurioituneelta.
- Älä altista kaasusäiliötä äärimmäiselle kuumuudelle.
- Älä työnnä sormia tai materiaaleja kaasulämmittimen etulevyn läpi.
- Pidä kaasulämmittimen ja muiden lämmönlähteiden välillä vähintään metrin etäisyys.
- Käytä vain hyväksyttyjä säätimiä ja letkuja. Kaasusäätimen on täytettävä standardin EN16129:2013 ja asennusmaassa voimassa olevien määräysten vaatimukset. Ota yhteys lähimpään kaasutarvikemyyjään. Katso tekniset tiedot. Säädettävän paineen käyttö on ehdottomasti kielletty. Kaasusäätimen odotettu käyttöikä on noin 5 vuotta. Säädin suositellaan vaihtamaan 5 vuoden kuluessa valmistuspäivästä tai kansallisten määräysten mukaisesti.
- Vaihdettavan letkun on täytettävä standardin EN16436-1:2014+A1:2015 vaatimukset. Letkun on täytettävä käyttömaan asiaankuuluvat standardit. Letkun pituus ei saa ylittää 0,5 metriä. Kulunut tai vaurioitunut letku on vaihdettava. Varmista, ettei letku ole tukkeutunut, taittunut tai kosketa laitteen muita osia kuin liitäntää. Letku suositellaan vaihtamaan 3 vuoden välein tai kansallisten määräysten mukaisesti.

YMPÄRISTÖ

Kaasulämmitin on asetettava siten, että se on keskellä huonetta ja riittävän etäällä seinistä ja helposti palamaan syttyvistä materiaaleista.

Kaasulämmitin on asetettava tasaiselle ja vakaalle alustalle. ÄLÄ sijoita kaasulämmitintä irtomatoille, matoille, sähköpistorasioiden eteen, lähelle vuodevaatteita ja verhoja tai pöydille tai työtasoille.

Lämmitin kuluttaa happea käytön aikana. Siksi huoneisiin, joissa lämmitintä käytetään, on järjestettävä riittävä ilmanvaihto. Näin varmistetaan palamistuotteiden poisto ja korvausilman saanti.

Riittävä ilmanvaihto voi vähentää huomattavasti kondensoitumista. Seuraavassa taulukossa on esitetty pienimmät huoneiden koot, jotka sopivat kuhunkin lämpöasetukseen, ja ilmanvaihto, joka on järjestettävä.

VAROITUS

Tee vuototarkastus kaikille liitoksille aina, kun kytket kaasusäiliön uudelleen tai jos lämmitintä ei ole käytetty huomattavan pitkään aikaan.

Älä väännä taipuisaa putkea tai letkua.

Älä siirrä laitetta, kun se on sytytetty.

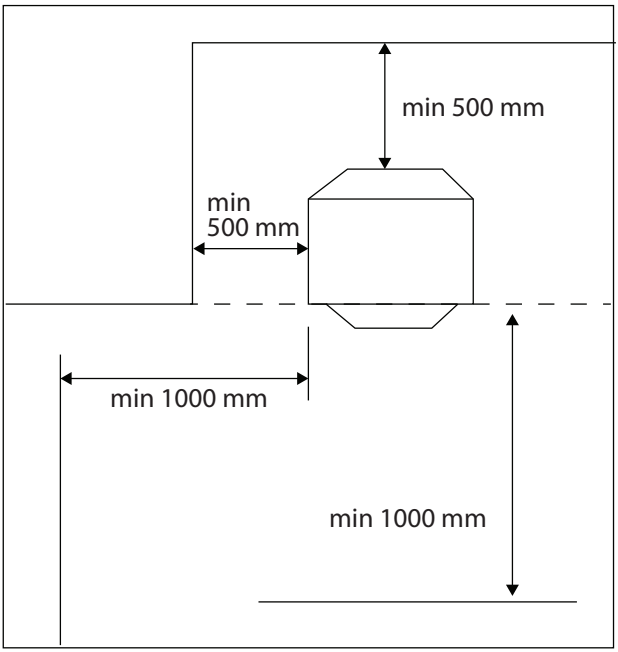

Jatkuvassa käytössä olevien lämmitinosien lukumäärä	MUUN HUONEEN KOKO	OLOHUONEEN KOKO	Alhaisen tason ilmanvaihto	Korkean tason ilmanvaihto
1	15 kuutiometriä (1,5 m × 4 m × 2,5 m)	30 kuutiometriä (28 m × 4 m × 25 m)	105cm²	105cm²
2	29 kuutiometriä (28 m × 4 m × 25 m)	58 kuutiometriä (5,2 m × 4 m × 25 m)	105cm²	105cm²
3	42 kuutiometriä (42 m × 4 m × 25 m)	84 kuutiometriä (84 m × 4 m × 25 m)	105cm²	105cm²

RAKENNE JA TOIMINTA

1. Sytytin
2. Kaasun säätönuppi
3. Turvaverkko
4. Pilottiliekki ja sytytysjärjestelmä
5. Kaasusäiliön suojakansi

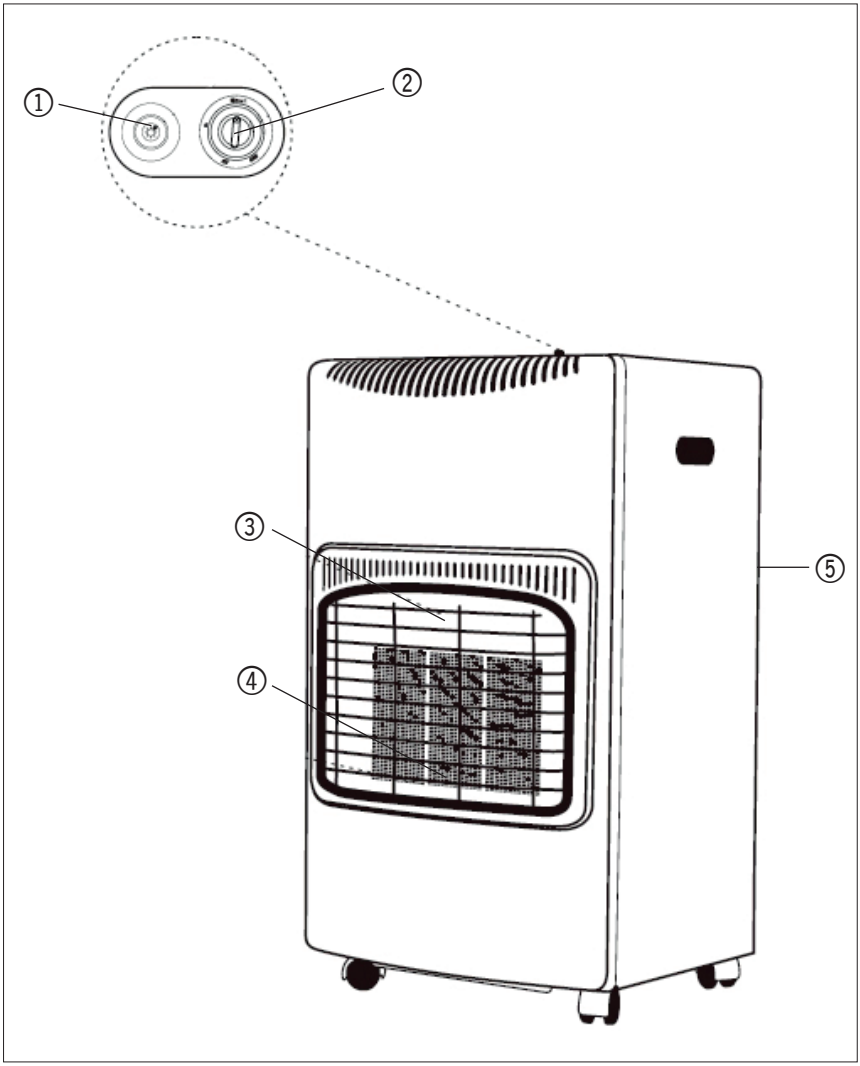

OSAT

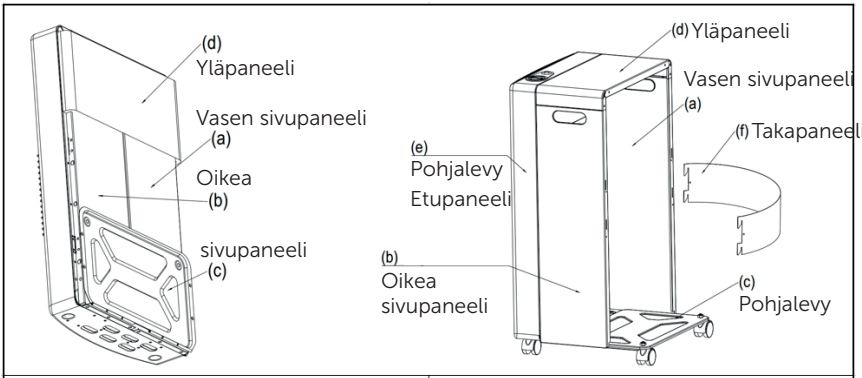

Työkalun nimi	MÄÄRÄ
Ruuvi ST4 × 8	12
Ruuvi M5 × 8	4
Mutteri M8	2
Pyörä	4

OHJEET TAITETTAVAN KAASULÄMMITTIMEN KOKOAMISEEN

On erittäin tärkeää lukea kokoamisohjeet ja noudattaa niitä huolellisesti. Sinun on noudatettava alla olevia ohjeita vaihe vaiheelta, jotta laite kiinnitetään kunnolla.

ERITTÄIN TÄRKEÄÄ!!

TUTUSTU HUOLELLISESTI KUVAAN 1, JOTTA OPIT, MIHIN KAIKKI KIINNITYSRUUVIT JA -MUTTERIT ON KIINNITETTÄVÄ JA KIRISTETTÄVÄ.

Nyt, kun olet tunnistanut kaikki osat, noudata ohjeita vaihe vaiheelta

Aseta lämmitin ylösalaisin etulevyä vasten kuvan mukaisesti. Laita pyyheliina tai pehmeä alusta/kangas suojaamaan vaurioilta. Taita (a) vasen sivupaneeli, (b) oikea sivupaneeli, (c) aluslevy ja (d) yläpaneelin aukko hyvin lähelle 90 asteen kulmaa. (Katso kuva 2)

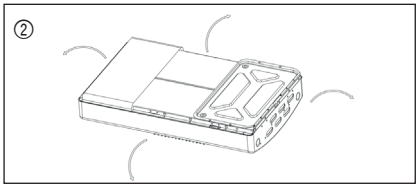

Aseta kulmalevy sivupaneeliin ja aseta alalevy sivupaneeliin (sivupaneelien on osoitettava ulospäin). (Katso kuva 3)

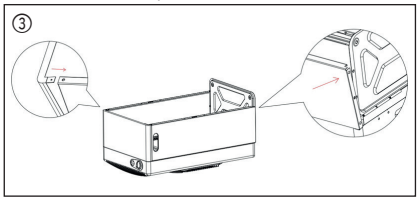

Kiinnitä kaksi pyörää suoraan (e) etupaneelin alapuolelle ja kiinnitä kaksi pyörää (c) alalevyyn käyttäen kahta mukana toimitettua mutteria (M8). Käytä 4 ruuvia (M5*8) kiinnittääksesi alalevy vasempaan ja oikeaan sivupaneeliin. Kiinnitä kulmapaneeli sivupaneeleihin käyttäen 2 ruuvia (ST4,8). (Katso kuva 4)

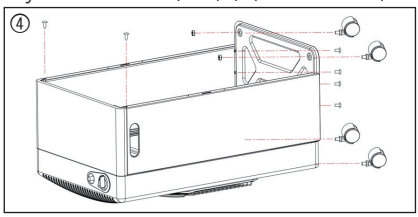

Kiinnitä (d) yläpaneeli (e) etupaneeliin käyttäen 2 ruuvia (ST4,8). Käytä 4 ruuvia (ST4*8) kiinnittääksesi yläpaneeli vasempaan ja oikeaan paneeliin. Kiinnitä vasen ja oikea paneeli etupaneeliin käyttämällä 4 ruuvia (ST4*8). (Katso kuva 5)

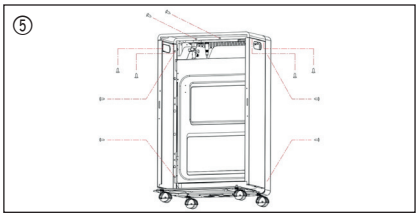

Aseta (f) takapaneeli kahden sivupaneelin päälle sen jälkeen, kun olet asettanut kaasusäiliön alalevylle. (Katso kuva 6)

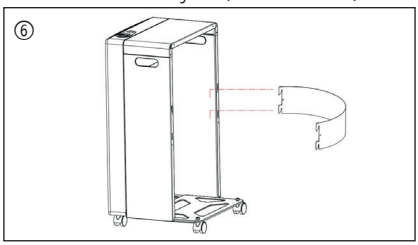

KÄYTTÖOPAS

Lämmittimessä on neljä asetusta: Valaistus ja minimi (asento 1), keskitaso (asento 2) ja maksimi (asento 3).

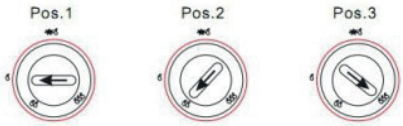

Kytke kaasu päälle kääntämällä kaasusäädin asentoon "on (päällä)".

Paina ja käännä säätönuppia kohtaan Valaistus ja pidä sitä alaspainettuna 15 sekuntia.

Pidä edelleen säätönuppia alaspainettuna ja paina sytytyspainiketta, kunnes pilottiliekki (polttimen alaosassa) syttyy palamaan. Pidä säätönuppia alaspainettuna vielä 10–15 sekuntia. Toista edellä mainittu toimenpide, jos pilottiliekki sammuu säätönupin vapauttamisen jälkeen.

LÄMPÖASETUKSET

Vaihda maksimista keskitasoon painamalla kevyesti säätönappia ja kääntämällä se asentoon 2.

Vaihda minimistä maksimiin painamalla kevyesti säätönappia ja kääntämällä se asentoon 3.

LÄMMITTIMEN SAMMUTTAMINEN

Sulje kaasusäiliön lämmitin tai käännä säätimen kytkin asentoon "OFF (POIS PÄÄLTÄ)". Jos lämmitintä ei käytetä pitkään aikaan, irrota säädin kaasusäiliöstä ja aseta venttiilinsuojus takaisin paikalleen.

Huomio: Älä käännä säätönuppia väkisin. Nappia on painettava kevyesti ennen lämpötilan säätöasetusten muuttamista. Säätönappia ei voi kääntää ilman alaspainamista. Varmista, että nappi on lukittuna haluttuun lämpötila-asetukseen/ asentoon.

KAASUSÄILIÖN LIITTÄMINEN

Aseta kaasulla täytetty kaasusäiliö lämmittimen takaosaan.

Kiinnitä kaasusäädin kaasusäiliöön.

Käännä säädin päälle.

Jos säädintä ei ole toimitettu tai se puuttuu, ota yhteys kaasutoimittajaasi ja kysy neuvoa oikeanlaisesta säätimestä käytettävää kaasusäiliötä varten.

TÄRKEÄÄ: VUOTOJEN TESTAAMINEN

Tämä on suoritettava hyvin ilmastoidussa tilassa, jossa ei ole avotulta eikä muita sytytyslähteitä. Kytke säätimen kytkin kaasusäiliöön ja kytke säätimen säätö päälle. Harjaa kaikki letkuliitännät, venttiilin putkiliitännät ja kaasusäiliö seoksella, jossa on 50:50-suhteessa vettä ja pesuainetta, tai vuodonilmaisusuihkeella. Kuplien muodostuminen osoittaa vuodon. Jos vuoto löytyy, sulje säädin, irrota säädin pullosta ja vie kaasusäiliö ulos tai hyvin ilmastoidulle alueelle.

Korjaa virhe ja suorita uusi vuototesti. Jos et voi korjata virhettä, älä käytä kaasulämmitintä! Sulje säädin vuototestin jälkeen. Jos vuoto jatkuu, ota välittömästi yhteys jälleenmyyjään. ÄLÄ käytä kaasulämmitintä, jos siinä on vuotoja!

Älä käytä avotulta vuotojen etsimiseen.

Tupakointi ja avotulen käyttö ovat ehdottomasti kiellettyjä vuototestin aikana!

KAASUSÄILIÖN VAIHTAMINEN

Sulje säätimestä, varmista, että paikat ja pilottipolttimet ovat sammuneet, ja anna lämmittimen jäähtyä täysin ennen kaasusäiliön poistamista ja vaihtamista. Älä yritä vaihtaa kaasusäiliötä, kun lämmitintä käytetään.

Kaasusäiliöt on vaihdettava liekittömässä ympäristössä.

Älä tupakoi kaasusäiliötä vaihtaessasi.

Kun sinun on vaihdettava tyhjä säiliö, sulje kaasu venttiilistä tai säätimestä ja ota tyhjä säiliö pois lämmittimestä.

Irrota säädin tyhjästä säiliöstä.

Noudata kohdan "Säiliön liittäminen" ohjeita ja liitä uusi säiliö.

SÄILYTYS

1 Irrota säiliö ja ota se pois laitteesta.
2 Säilytä säiliöitä hyvin ilmastoidussa tilassa etäällä palavasta materiaalista. Säilytyspaikan on oltava ulkona. Säiliöitä ei saa säilyttää kellarissa tai kerrostaloissa.
3 Lämmitin on säilytettävä suojattuna kuivassa, pölyttömässä tilassa alkuperäisessä pakkauksessaan.

PUHDISTUS

1 Käytä kosteaa puristettua liinaa ja saippuaa lämmittimen ulkokuoren ja säiliön säilytysalueen puhdistamiseen.
2 Varmista, ettei vettä pääse polttimiin tai pilottiliekki-/valoalueelle. Kuivaa lämmitin huolellisesti ennen käyttöä.
3 Älä käytä hankaavia puhdistusaineita, sillä ne voivat vahingoittaa maalipinnan laatua.

HUOLTO

1 Tarkista säätimen ja lämmittimen välinen joustava putki säännöllisesti ja vaihda se tarvittaessa. Jos se on hapertunut, kulunut tai vaurioitunut.
2 Suositeltavaa on, että pätevä henkilö huoltaa lämmittimen vuosittain Gas Safety (Installation and Use) Regulations 1998 -määräysten mukaisesti.
3 Jos jotkin osat on vaihdettava, ne on korvattava vain valmistajan alkuperäisillä varaosilla.

VIANMÄÄRITYS

OIREET	VIKA	KORJAUSKEINO
Pilottiliekki ei syty automaattisesti	Elektrodien välissä ei ole kipinää	Varmista, että pietsosähkökytkin toimii kunnolla. Tarkista, ettei sähköjohto ole vaurioitunut.
Pilottiliekki ei syty automaattisesti, mutta kohdat (a)–(e) ovat kunnossa ja pilottiliekki syttyy tulitikulla	Kipinän paikka suhteessa pilottikaasun virtaukseen on väärä	Sijoita sytytystulppa uudelleen niin, että kipinä hyppää kaasuvirtauksen yli.
Lämmitin sammuu, kun painetta vapautetaan sytytyspainikkeesta	Sähkömagneettiventtiili sulkeutuu, kun lämmitin on päällä	Varmista, että termoelementin anturi on sijoitettu pilottiliekkiin. Varmista hyvä yhteys termoelementin ja venttiilin välillä. Tarkista termoelementti. Tarkista sähkömagneettiventtiili.
Kun kaasuliesi on säädetty maksimiasentoon ja kaikki kolme levyä palavat, yksi tai useampi levy näyttää tavallista himmeämmältä.	Tukkeutuneet suuttimet. Osittain tukkeutunut syöttöputki	Poista ja puhdista tukkeutunut suutin. Poista syöttöputki, ota suuttimet pois ja puhalla putken läpi.
Ristiin sytyttämisen vaikeus asennosta 1 asentoon 2 tai 3	Ilmavirta suunnattu pois ensimmäisestä levystä. Pilottiliekin paikka	Siirrä laitteen paikkaa, jotta se ei ole haitallisesti ilmavirran vaikutuksen alaisena. Sijoita pilottiliekki siten, että se osuu toisen levyn alakulmaan sekä ensimmäiseen levyyn.
Palamisen haju	Puuttuva keramiikkapala	Tarkista jokaisen levyn reuna ja paikanna kohta, josta osa keramiikkapalasta on irronnut. Korjauta toimittajalla ja anna kuivua noin 24 tuntia.

Laite ei sovellu ensisijaiseksi lämmityslaitteeksi

Energiatehokkuusluokka: Luokka A

Suora lämmitysteho: 4,2 kW

Energiatehokkuusindeksi: EEI = 89 %,

Lue käyttöohjeet, jotka koskevat laitteen kokoamista, asennusta, huoltoa, purkamista, kierrätystä ja/tai hävittämistä käyttöiän päätyttyä.

Tämä lämmitin on seuraavien EU-direktiivin ja asetusten mukainen

- (EU)2016/426(GAR) Asetus kaasumaisia polttoaineita polttavista laitteista
- Komission delegoitu asetus (EU) 2015//1186 ja 2015/1188 ja että seuraavia harmonisoituja standardeja on sovellettu:
- EN449:2002 + A1:2007

Mallitunnisteet: 103722							
Epäsuoran lämmityksen toiminnallisuus: [ei]							
Suora lämmitysteho: 4,2 (kW)							
Epäsuora lämmitysteho: – (kW)							
Polttoaine				Tilalämmityksen päästöt			
				Nox (*)			
Valitse polttoainetyyppi	[kaasu]		G30	32 [mg/ kWh syöttö] (GCV)			
Kohde	Symboli	Arvo	Yksikkö	Kohde	Symboli	Arvo	Yksikkö
Lämmöntuotto				**Hyötysuhde (NCV)**			
Nimellinen lämmöntuotto	P_{min}	4,2	kW	Hyötysuhde nimellisteholla	$\eta_{th,nom}$	100	%
Vähimmäislämmöntuotto (ohjeellinen)	P_{min}	1,47	kW	Hyötysuhde pienimmällä lämmitysteholla (suuntaa-antava)	$\eta_{th,min}$	100	%
Lisäsähkönkulutus				**Lämmöntuoton/huoneenlämpötilan säätötyyppi (valitse yksi)**			
Nimellisellä lämmöntuotolla	el_{max}	–	kW	Yksivaiheinen lämmitysteho, ei huonelämpötilan säätöä			[ei]
Vähimmäislämpöteholla	el_{min}	–	kW	Vähintään kaksi manuaalista vaihetta, ei huonelämpötilan säätöä			
Valmiustilassa	el_{SB}	–	kW	mekaanisella termostaatilla varustettu huonelämpötilan säätö			[ei]
				elektroninen huonelämpötilan säätö			[ei]
				elektronisella huonelämpötilan säädöllä ja päiväajastimella			[ei]
				elektronisella huonelämpötilan säädöllä ja viikkoajastimella			[ei]
				Muut säätömahdollisuudet (useat valinnat mahdollisia)			
				Huonelämpötilan säätö läsnäolotunnistimella			[ei]
				huonelämpötilan säätö avoimen ikkunan tunnistuksella			[ei]
				etäohjausmahdollisuudella			[ei]
				mukautuvalla käynnistyksen ohjauksella			[ei]
				työaikarajoituksella			[ei]
				lämpösäteilyanturilla			[ei]
Pysyvän pilottiliekin tehotarve							
Pilottiliekin tehotarve (mikäli sovellettavissa)	P_{pilot}	0,16	kW				
Yhteystiedot	Schou Company A/S, Nordager 31, DK-6000 Kolding, www.schou.com						
(*) NOx = typpioksidit							

TIEDOT VAARALLISUUDESTA YMPÄRISTÖLLE

Sähkö- ja elektroniikkalaitteissa (EEE) on materiaaleja, jotka voivat olla vaarallisia ja haitallisia terveydelle ja ympäristölle, jos sähkö- ja elektroniikkaromua (WEEE) ei hävitetä asianmukaisesti. Tuotteet (ja niiden sisältämät paristot ja akut), joissa on rastilla yli vedetyn jäteastian symboli, ovat sähkö- ja elektroniikkalaitteita. Rastilla yli vedetty jäteastian symboli kertoo, että käytöstä poistettua laitetta ei saa hävittää kotitalousjätteen mukana, vaan se tulee hävittää erillään.

HUOLTOKESKUS

Huomaa: Tuotteen mallinumero on aina mainittava mahdollisessa yhteydenotossa.
Mallinumeron voi tarkistaa tämän käyttöohjeen etusivulta ja tuotteen tyyppikilvestä.
www.schou.com

Valmistettu Kiinassa
Valmistaja:
Schou Company A/S
Nordager 31
DK-6000 Kolding
www.schou.com

Kaikki oikeudet pidätetään. Tämän käyttöohjeen sisältöä ei saa jäljentää kokonaan eikä osittain millään tavalla sähköisesti tai mekaanisesti, esimerkiksi valokopioimalla tai -kuvaamalla, kääntää tai tallentaa tiedontallennus- ja hakujärjestelmään ilman Schou Company A/S:n kirjallista lupaa.

EU-VAATIMUSTENMUKAISUUSVAKUUTUS

Valmistaja:	
Yrityksen nimi	Schou Company A/S
Osoite	Nordager 31
Postinumero	6000
Kaupunki	Kolding
Maa	Tanska

Tämä vaatimustenmukaisuusvakuutus on laadittu valmistajan yksinomaisella vastuulla. Valmistaja vakuuttaa, että tuote

Tuotteen tunnistetiedot:	Tuote: TAITETTAVA KAASULÄMMITIN 4,2 KW DK/NO/FI. Tuotenimi: DAY Tuotenumero: 103722
Kuvatunniste:	

on yhdenmukainen seuraavien EY-direktiivien kanssa (mukaan lukien kaikki sovellettavat muutokset)

Viitenumero(t)	
(EU)2016/426	2009/125/EY

Tässä vaatimustenmukaisuusvakuutuksessa tai sen osissa sovellettavien standardien ja/tai teknisten erittelyjen viitteet:

Yhdenmukaistettujen standardien numero(t)	
EN 449:2002+A1:2007	

Muut standardit ja/tai tekniset erittelyt:

Standardi tai tekninen menettely	
EU-tyyppitarkastusmoduuli B	G-017-22 rev.1
PIN-numero	1336DN017
Ilmoitettu laitos	1336
EU-tyyppitarkastusmoduuli D	2531-GAR-CGA10391
Ilmoitettu laitos	2531

(1) Tarvittaessa tulee viitata standardin tai teknisen erittelyn sovellettaviin osiin tai lausekkeisiin.

Valmistajan puolesta allekirjoittanut:

Kolding 15.8.2024

Kirsten Vibeke Jensen
Compliance Manager

Gas Heater

INTRODUCTION

To get the most out of your new product, please read this manual before use. Please also save the manual in case you need to refer to it at a later date.

TECHNICAL DATA

Gas Heater		CE 24 2531
MODEL		**103722**
Appliance Category (Cat.):		I 3B/P(30)
Burner Type:		Ceramic Burner
Size of Injector:		0.59 mm
Nominal Supply Pressure:		28-30 mbar
Type of gas		Butane (G30), Propane (G31)
Nominal Heat Input (KW):	ΣQn Maximum	4.2
	Medium	2.8
	Minimum	1.5
Gas Consumption (g/h):	Maximum	305
	Medium	210
	Minimum	109
Ignition System:		Piezo ignition
Gas Container:		up to 13kg
Destination Countries:		DK, NO, FI
Equipped with a tip-over switch and an ODS valve 2188 (shuts off in case of oxygen deficiency in the room). Comes with a 0.5m hose and regulator.		

SPECIAL SAFETY INSTRUCTIONS

- Always use Heater in accordance with instructions supplied with each heater. Keep instructions in a safe place.
- DO NOT place clothes or other material on the heater. This could cause a fire risk/or affect the efficiency of the appliance.
- The gas heater becomes very hot during use and must therefore not be used near flammable materials, including curtains, clothing, and furniture. Do not store flammable materials near or on the gas heater.
- The guard on this appliance is to prevent risk of fire or injury from burns and no part of it should be permanently removed. IT DOES NOT GIVE FULL PROTECTION FOR YOUNG CHILDREN OR THE INFIRM.
- The gas heater must not be moved while it is in use. Shocks or impacts can activate the safety device. Turn off the gas heater and let it cool down before moving it.

- Maintain the following minimum distances: 50 cm from the sides and 100 cm from the front. Always face the heater towards the center of the room. Position the heater on a level surface at all times.
- If a leak is suspected. DO NOT disconnect the regulator. Check all connections. Slowly turn the gas on and brush the connections with soapy water, or a leak detection spray a gas leak will form bubbles. If a leak is found turn the gas off. DO NOT use the heater again until it has been checked by a competent person in accordance with the Gas Safety (installations and use) Regulations 1998.
- The gas heater must not be used by individuals with reduced sensitivity, physical or mental disabilities, or those who are unable to operate the gas heater unless they are supervised or instructed in its use by a person responsible for their safety..
- When you turn on the gas heater for the first time or if it has not been used for a while, the gas heater should be turned on outdoors and should run outdoors for 15 minutes.
- The gas heater must not be used in vehicles, caravans, motorhomes, basements, bathrooms, bedrooms, shower rooms, pool areas, and high-rise buildings.
- Do not use the gas heater while sleeping.
- The gas heater must be checked for leaks every time before use.
- Have an authorized service center (for gas, hose, and regulator) inspect the gas heater annually.
- Ensure that the hoses to and from the gas cylinder and any hose connections cannot be damaged during use. The supply pressure must be 28-30 mbar. Never use gas cylinders or valves that are damaged or rusty.
- If you smell gas during use, immediately turn off the regulator on the gas cylinder. Do NOT disconnect the regulator. Place the gas cylinder and gas heater outdoors. Open all doors and windows, ventilate the room, and perform a leak test as described in the leak test section.
- Never store other gas cylinders in the same room where the gas heater is used.
- After use, turn off the gas heater and close the regulator.
- Turn off the gas heater and close the regulator if you leave the house.
- Never disconnect the regulator while the gas cylinder valve or regulator is open.
- Never attempt to turn on the gas heater if the hose appears loose or damaged in any way.
- Do not expose the gas cylinder to extreme heat.
- Do not insert fingers or materials through the front panel of the gas heater.
- Maintain at least a 1-meter distance between the gas heater and other heat sources.
- Only use approved regulators and hoses. The gas regulator must comply with standard EN16129:2013 and the applicable regulations in the country where it is installed. Contact the nearest gas accessory dealer. Refer to the technical data. It is strictly forbidden to use adjustable pressure. The expected lifespan of the gas regulator is estimated to be 5 years. It is recommended to replace the regulator within 5 years from the manufacturing date or as required by national regulations.
- The replaceable hose must comply with standard EN16436-1:2014+A1:2015. The hose must meet the relevant standard in the country of use. The hose must not exceed 0.5 meters in length. A worn or damaged hose must be replaced. Ensure the hose is not clogged, kinked, or in contact with any parts of the appliance other than its connection. It is recommended to replace the hose every 3 years or as required by national regulations.

ENVIRONMENT

The gas heater should be set up so that it faces the center of the room and is at a safe distance from walls and flammable materials.

The gas heater must be placed on a flat and stable surface. Do NOT place the gas heater on loose rugs, carpets, in front of electrical outlets, near bedding and curtains, or on tables or countertops.

Your heater consumes oxygen while it is in use. Therefore, adequate ventilation should be provided in rooms where the heater is used. This ensures the removal of products of combustion and allows the entry of replacement air.

Adequate ventilation can considerably reduce condensation. The following table shows the smallest sizes of rooms suitable for each heat setting and the ventilation that should be provided.

WARNING

Perform a leak test on all connections every time you reconnect the cylinder or if the heater has not used for a significant period.

Do not twist the flexible tube or the hose.

Do not move the appliance when lit.

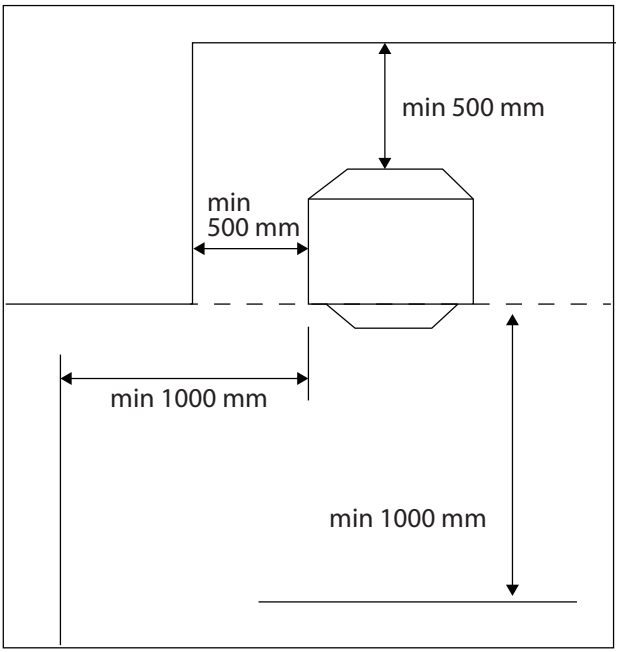

Number of radiants continuously IN USE	OTHER ROOM SIZE	LIVING ROOM SIZE	Low Level Ventilation	High Level Ventilation
1	15 cubic meters (1.5m x 4m x 2.5m)	30 cubic meters (28m x 4m x 25m)	105cm^2	105cm^2
2	29 cubic meters (28m x 4m x 25m)	58 cubic meters (5.2m x 4m x 25m)	105cm^2	105cm^2
3	42 cubic meters (42m x 4m x 25m)	84 cubic meters (84m x 4m x 25m)	105cm^2	105cm^2

CONSTRUCTION AND FUNCTION

1. Ignitor
2. Gas Control Knob
3. Safety Guard
4. Pilot and Ignition System
5. Protection Cover for Cylinder

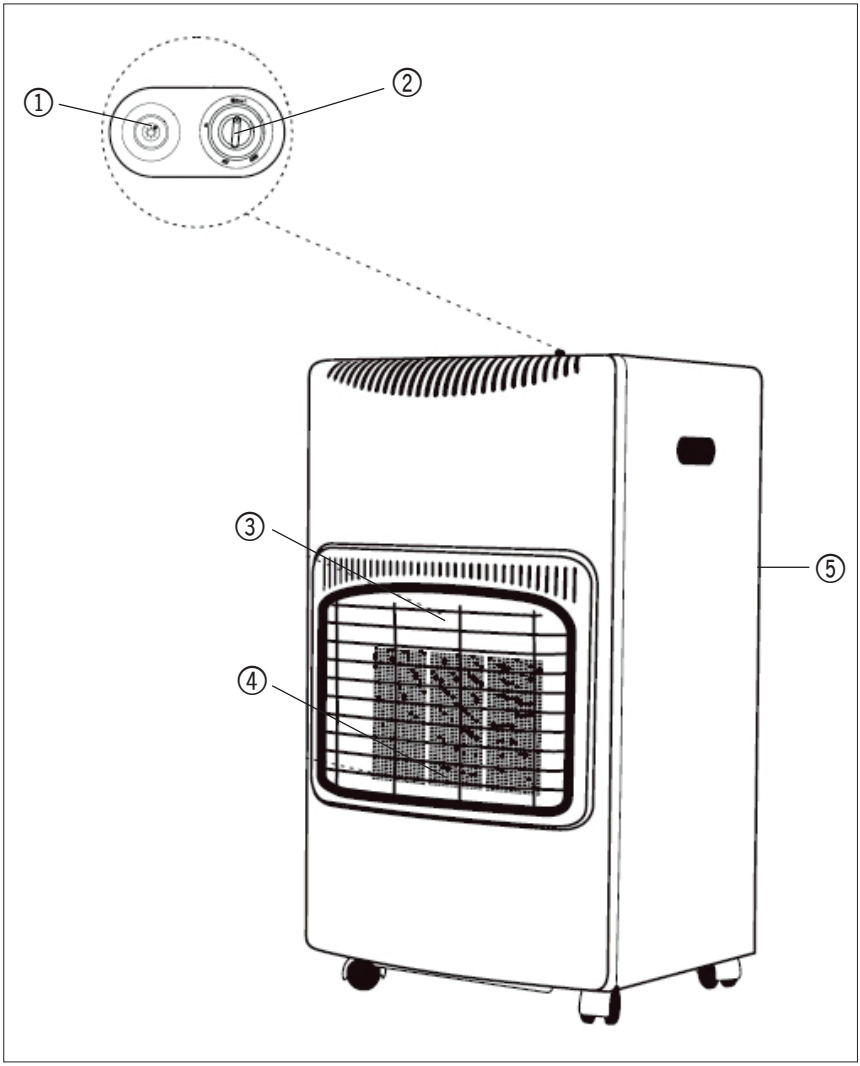

PARTS IDENTIFICATION

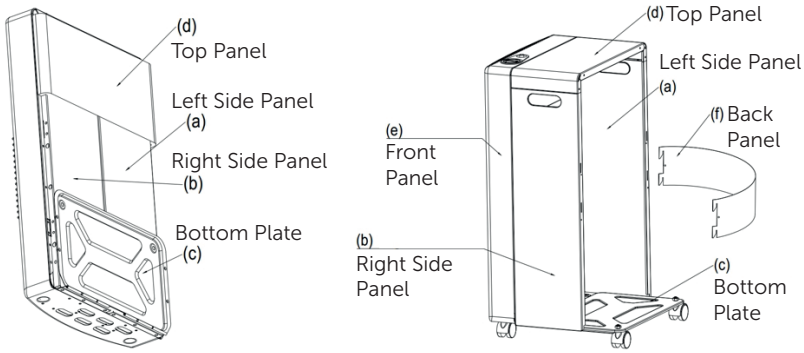

Tools name	QTY
Screw ST4 x8	12
Screw M5 x8	4
Nut M8	2
Wheel	4

ASSEMBLY INSTRUCTIONS FOR FOLDABLE GAS HEATER

It's very important to read and follow the assembly instructions carefully. You must follow the instructions step-by-step as indicated below to ensure the unit is completely fixed.

VERY IMPORTANT!!

PLEASE CAREFULLY STUDY FIGURE 1 TO FAMILIARIZE YOURSELF WITH WHERE ALL THE SECURING SCREWS AND NUTS MUST BE FITTED AND TIGHTENED.

Now that you have identified all the parts, follow the instructions step-by-step

Lay the heater upside down on the front as shown. Put on a towel or soft mat/ cloth to protect from damage. Fold the (a) left side panel, (b) right side panel, (c) bottom plate, and (d) top panel opening very close to a 90-degree angle. (Refer to Figure 2)

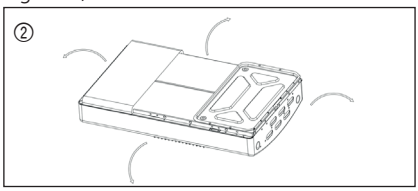

Please insert the corner plate to the side panel and insert the bottom plate to the side panel (side panels must be outward). (Refer to Figure 3)

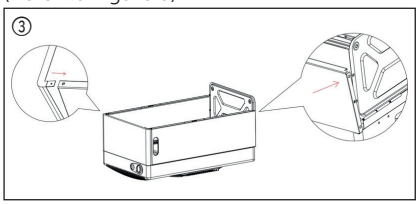

Fix two wheels directly to the bottom of (e) front panel and fix two wheels with the (c) bottom plate using 2 provided nuts (M8). Use 4 screws (M5*8) to fix the bottom plate with the left and right side panels. Fix the corner panel with the side panels using 2 screws (ST4*8). (Refer to Figure 4)

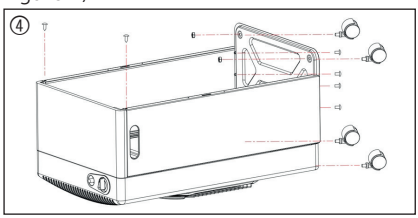

Fix the (d) top panel with (e) front panel using 2 screws (ST4*8). Use 4 screws (ST4*8) to fix the top panel with the left and right panels. Fix the left and right panels with the front panel using 4 screws (ST4*8). (Refer to Figure 5)

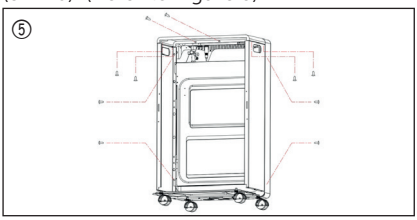

Put the (f) back panel on two side panels after you place the gas cylinder on the bottom plate. (Refer to Figure 6)

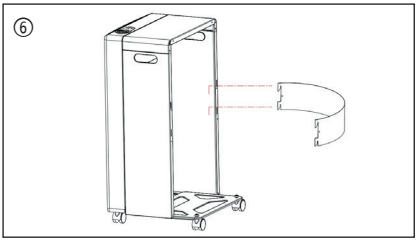

OPERATING GUIDE

The heater has four settings: Lighting and Minimum (Pos.1), Medium (Pos.2), and Maximum (Pos.3).

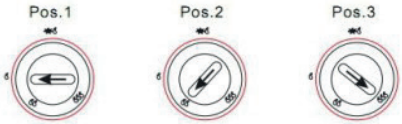

Turn on the gas by turning the gas regulator to the "on" position.

Press down and turn the control knob to Lighting and hold for 15 seconds.

Whilst still pressing down the control knob, press the ignition button until the pilot light (at the bottom of the burner) ignites. Continue to hold the control knob down for 10-15 seconds more. Repeat the above operation if the pilot flame goes out after releasing the control knob.

HEAT SETTINGS

To change from maximum to medium, gently press the control button and turn it to position 2.

To change from minimum to maximum, gently press the control button and turn it to position 3.

TURNING OFF THE HEATER

Turn off the heater at the cylinder or turn the switch on the regulator to the "OFF" position. If the heater is not used for a period of time, disconnect the regulator from the cylinder and replace any valve protection cover.

Attention: Do not forcefully turn the control knob. The button should be pushed down gently before changing the heat control settings. The control button will not turn without pushing downwards. Ensure the button is locked into the heat setting/position required.

CONNECTING THE CYLINDER

Place the gas-filled cylinder into the back of the heater.

Clip on the gas regulator to the gas cylinder.

Turn the regulator on.

Where the regulator is not supplied or is missing, please contact your gas dealer for advice on the correct type for the gas cylinder being used.

IMPORTANT: TEST FOR LEAKS

This must be carried out in a well-ventilated area, free from naked flames and any other sources of ignition. With the regulator connected to the cylinder, turn on the regulator control. Brush all hose connections, pipe connections to the valve, and gas cylinder with a 50:50 solution of detergent and water or a leak detection spray. A stream of bubbles forming indicates a leak. If a leak is found, turn off the regulator, disconnect the regulator from the bottle, and remove the gas cylinder outdoors or to a well-ventilated area.

Correct the error and perform a new leak test. If you cannot correct the error, do not use the gas heater! Turn off the

regulator after the leak test. If there is still a leak, immediately contact the dealer. Do NOT use the gas heater if there are leaks!

Do not use an open flame to search for leaks. Smoking and the use of open flames are strictly prohibited during the leak test!

HOW TO CHANGE A CYLINDER

Turn off at the regulator, make sure the places and pilot burners have extinguished, and allow the heater to cool fully before removing and replacing the cylinder. Do not attempt to replace the cylinder while the heater is still in use.

Cylinders must be replaced in a flame-free environment.

Do not smoke while changing the cylinder.

When you need to replace your empty cylinder, turn the gas off at the valve or regulator and take the empty cylinder out of the heater.

Remove the regulator from the empty cylinder.

Follow the steps described under "Connecting the Cylinder," and connect a new cylinder.

STORAGE

1 Disconnect the cylinder and remove from the appliance.
2 Store cylinders in a well-ventilated area away from combustible material. Storage should be outdoors. Cylinders must not be stored be in a basement or in high-rise flats.
3 The heater should be covered in a dry, dust-free area in its original packaging.

CLEANING

1 Use a damp soapy wrung out cloth to clean the exterior and cylinder storage area of your heater.
2 Make sure that no water gets onto the burners or pilot/light area. Wipe the heater completely dry before use.
3 Don't use abrasive cleaners as they may damage the quality of paint finish.

MAINTENANCE

1 Check flexible tubing between regulator and heater regularly and replace. If perished, worn or damaged.
2 It is recommended that the heater be serviced every year by a competent person in accordance with the Gas Safety (installations and use) Regulations 1998.
3 If any parts need replacing, they should be replaced only with the correct parts as supplied by the original manufacturer.

TROUBLESHOOTING

SYMPTOMS	FAULT	REMEDY
Pilot will not light automatically	No spark across electrode gap	Ensure that the piezo-electric switch is functioning correctly. Check that the electrical lead is not damaged.
Pilot will not light automatically but points (a) to (e) are satisfactory and the pilot will light with a match	Incorrect position of spark in relation to pilot gas flow	Re-position the spark plug so that the spark jumps across the gas flow.
Heater will not remain alight when pressure is released from the ignition button	Electro-magnetic valve closes while the heater is alight	Ensure that the thermocouple probe is located in the pilot flame. Ensure a good connection between the thermocouple and valve. Check the thermocouple. Check the electromagnetic valve.
After changing to maximum position with all three plaques alight, one or more plaques appear below normal intensity	Blocked jets. Partially blocked supply tube	Remove and clean the blocked jet. Remove the supply tube, remove jets, and blow through the tube.
Difficulty in cross lighting from position 1 to position 2 or 3	Air draught directed away from the first plaque. Position of the pilot flame	Change the location of the appliance so that it is not adversely affected by air draught. Position the pilot so that it impinges across the bottom corner of the second plaque as well as the first plaque.
Smell of combustion	Missing piece of ceramic fireclay	Inspect the perimeter of each plaque and locate the place where some fireclay has been displaced. Repair with the supplier and leave to set for approximately 24 hours.

This product is not suitable for primary heating purposes

The energy efficiency class: Class A

The direct heat output: 4.2kW

The energy efficiency index: EEI=89%,

Please refer to the instruction manual for the assembly, installation, maintenance, disassembly, recycling and/ or disposal at end-of-life.

This heater is in conformity with following EC directive and Regulations

- (EU)2016/426(GAR) Regulation on appliances burning gaseous fuels
- Commission Delegated Regulation (EU) 2015//1186 and 2015/1188
  And that the following harmonised standards have been applied:
- EN449:2002 + A1:2007

Model identifier(s): 103722							
Indirect heating functionality: [no]							
Direct heat output: 4.2 (kW)							
Indirect heat output: N/A (kW)							
Fuel				Space heating emissions			
				Nox (*)			
Select fuel type	[gaseous]		G30	32 [mg/ kWhinput] (GCV)			
Item	Symbol	Value	Unit	Item	Symbol	Value	Unit
Heat output				**Useful efficiency (NCV)**			
Nominal heat output	P_{min}	4,2	kW	Useful efficiency at nominal heat output	$\eta_{th,nom}$	100	%
Minimum heat output (indicative)	P_{min}	1,47	kW	Useful efficiency at minimum heat output (indicative)	$\eta_{th,min}$	100	%
Auxiliary electricity consumption				**Type of heat output/room temperature control (select one)**			
At nominal heat output	el_{max}	N/A	kW	Single stage heat output, no room temperature control			[no]
At minimum heat output	el_{min}	N/A	kW	two or more manual stages, no room temperature control			
In standby mode	el_{SB}	N/A	kW	with mechanic thermostat room temperature control			[no]
				with electronic room temperature control			[no]
				with electronic room temperature control plus day timer			[no]
				with electronic room temperature control plus week timer			[no]
				Other control options (multiple selections possible)			
				Room temperature control, with presence detection			[no]
				Room temperature control, with open window detection			[no]
				with distance control option			[no]
				with adaptive start control			[no]
				with working time limitation			[no]
				with black bulb sensor			[no]
Permanent pilot flame power requirement							
Pilot flame power requirement (if applicable)	P_{pilot}	0,16	kW				
Contact details	Schou Company A/S, Nordager 31, DK-6000 Kolding, www.schou.com						
(*) NOx = nitrogen oxides							

ENVIRONMENTAL INFORMATION

Electric and electronic equipment (EEE) contains materials that could be dangerous and harmful to human health and the environment if the electrical and electronic waste (WEEE) is not properly disposed of. Products (and batteries if included) marked with the crossed-out waste bin are electrical and electronic equipment. The crossed-out waste bin symbolises that the device must not be disposed of at the end of its service life together with household waste but must be disposed of separately.

SERVICE CENTRE

Note: Please provide the product model number in connection with all inquiries. The model number is shown on the front of this manual and on the product rating plate.

www.schou.com

Manufactured in China

Manufacturer:

Schou Company A/S
Nordager 31
DK-6000 Kolding
www.schou.com

All rights reserved. The content of this manual may not be reproduced, either in full or in part, in any way by electronic or mechanical means, e.g. photocopying or publication, translated or saved in an information storage and retrieval system without written permission from Schou Company A/S.

EU DECLARATION OF CONFORMITY

Manufacturer:	
Company name	Schou Company A/S
Address	Nordager 31
Postal code	6000
City	Kolding
Country	Denmark

This declaration of conformity is issued under the sole responsibility of the manufacturer and herewith declares that the product

Product identification:	Product: FOLDABLE GAS HEATER 4.2KW DK/NO/FI Brand Name: DAY Item: 103722
Picture identification:	

is in conformity with the provisions of the following EC directive(s) (including all applicable amendments)

Reference Number(s)	
(EU)2016/426	2009/125/EC

References of standards and/or technical specifications applied for this declaration of conformity, or parts there of:

Harmonized Standard Number(s)	
EN 449:2002+A1:2007	

Other standards and/or technical specifications :

Standard or technical procedure	
EU Type Examination Module B	G-017-22 rev.1
PIN	1336DN017
Notified Body	1336
EU Type Examination Module D	2531-GAR-CGA10391
Notified Body	2531

(1) Where appropriate, the applicable parts or clauses of the standard or the technical specification should be referenced.

Signed for and on behalf of the manufacturer by:

Kolding 15/08/2024

Kirsten Vibeke Jensen
Compliance Manager

Gasheizgerät

EINFÜHRUNG

Damit Sie an Ihrem neuen Produkt möglichst lange Freude haben, bitten wir Sie, die Gebrauchsanweisung und die beiliegenden Sicherheitshinweise vor Ingebrauchnahme sorgfältig durchzulesen.

Ferner wird empfohlen, die Gebrauchsanweisung für den Fall aufzubewahren, dass Sie sich die Funktionen des Produkts später nochmals ins Gedächtnis rufen möchten.

TECHNISCHE DATEN

Gasheizgerät		CE 24 2531
MODELL		**103722**
Gerätekategorie (Kat.):		I 3B/P(30)
Brennertyp:		Keramikbrenner
Düsengröße:		0,59 mm
Nenndruck Gaszufuhr:		28–30 mbar
Gassorte		Butan (G30), Propan (G31)
Nennwärmeleistung (kW):	ΣQn maximal	4,2
	mittel	2,8
	minimal	1,5
Gasverbrauch (g/h):	maximal	305
	mittel	210
	minimal	109
Zündsystem:		Piezozündung
Gasflasche:		bis 13 kg
Zielländer:		DK, NO, FI
Mit Kippschutzschalter und ODS-Ventil 2188 (schaltet bei Sauerstoffmangel im Raum ab). Mit 0,5 m Schlauch und Druckregelventil.		

BESONDERE SICHERHEITSHINWEISE

- Heizgerät stets gemäß beiliegender Anleitung verwenden. Anleitung an einem sicheren Ort aufbewahren.
- Kleidung oder dergleichen NIEMALS auf das Gerät legen. Dies könnte ein Brandrisiko darstellen und/oder die Wirtschaftlichkeit des Geräts herabsetzen.
- Die Gasheizung wird während des Betriebs sehr heiß und darf daher nicht in der Nähe von brennbaren Materialien verwendet werden, etwa von Vorhängen, Kleidung und Möbeln. Keine brennbaren Materialien in der Nähe oder auf der Gasheizung aufbewahren.
- Das Abschirmgitter an diesem Gerät verringert die Gefahr eines Brandes oder einer Verbrennung. Kein Teil des Gitters darf dauerhaft entfernt werden. BIETET KLEINEN KINDERN ODER GEBRECHLICHEN PERSONEN KEINEN VOLLSTÄNDIGEN SCHUTZ.

- Die Gasheizung darf im Betrieb nicht bewegt werden. Stöße oder Schläge können die Sicherheitseinrichtung aktivieren. Gasheizgerät vor jeder Bewegung ausschalten und abkühlen lassen.
- Halten Sie die folgenden Mindestabstände ein: 50 cm zu den Seiten und 100 cm nach vorn. Richten Sie das Heizgerät immer in die Raummitte. Stellen Sie das Heizgerät immer auf eine ebene Fläche.
- Wenn Sie vermuten, dass Gas austritt: Trennen Sie KEINESFALLS das Druckregelventil. Prüfen Sie alle Anschlüsse. Drehen Sie langsam das Gas auf und bestreichen Sie die Anschlüsse mit Seifenwasser oder einem Lecksuchspray, das etwaige undichte Stellen sichtbar macht. Drehen Sie im Fall eines Gasaustritts das Gas ab. Verwenden Sie das Gasheizgerät erst wieder, nachdem es gemäß der Gassicherheitsverordnung (Installation und Nutzung) von 1998 überprüft wurde.
- Das Gasheizgerät darf nicht von Personen mit eingeschränkter Wahrnehmung, körperlichen oder geistigen Behinderungen bedient werden oder von Personen, die das Gasheizgerät nicht bedienen können, es sei denn, sie werden von einer für ihre Sicherheit verantwortlichen Person beaufsichtigt oder in der Benutzung unterwiesen.
- Stellen Sie das Gasheizgerät zum ersten Einschalten oder nach längerer Nichtbenutzung im Freien auf und betreiben Sie es fünfzehn Minuten lang im Freien.
- Verwenden Sie das Gasheizgerät nicht in Fahrzeugen, Wohnwagen, Wohnmobilen, Kellern, Badezimmern, Schlafzimmern, Duschräumen, Poolbereichen und Hochhäusern.
- Verwenden Sie das Gasheizgerät nicht im Schlafzimmer.
- Prüfen Sie das Gasheizgerät vor jedem Gebrauch auf Dichtheit.
- Lassen Sie das Gasheizgerät jährlich vom autorisierten Kundendienst (für Gas, Schlauch und Druckregler) prüfen.
- Achten Sie darauf, dass die Schläuche von und zu der Gasflasche und alle Schlauchverbindungen während des Betriebs nicht beschädigt werden können. Der Betriebsdruck muss 28–30 mbar betragen. Verwenden Sie niemals beschädigte oder verrostete Gasflaschen oder -ventile.
- Wenn Sie während des Betriebs Gas riechen, drehen Sie sofort das Druckregelventil an der Gasflasche ab. Trennen Sie KEINESFALLS das Druckregelventil. Bringen Sie die Gasflasche und das Gasheizgerät ins Freie. Öffnen Sie alle Türen und Fenster, lüften Sie den Raum und führen Sie einen Dichtheitstest gemäß dem Abschnitt zum Dichtheitstest durch.
- Lagern Sie keine anderen Gasflaschen im Raum, in dem das Gasheizgerät verwendet wird.
- Schalten Sie das Gasheizgerät nach Gebrauch aus und schließen Sie das Druckregelventil.
- Schalten Sie das Gasheizgerät aus und schließen Sie das Druckregelventil, wenn Sie das Haus verlassen.
- Trennen Sie das Druckregelventil niemals, solange das Ventil der Gasflasche oder das Druckregelventil geöffnet ist.
- Schalten Sie das Gasheizgerät niemals ein, wenn der Schlauch locker oder auf andere Weise beschädigt ist.
- Setzen Sie die Gasflasche keiner starken Hitze aus.
- Stecken Sie keine Finger oder Gegenstände durch die Vorderwand des Gasheizgeräts.
- Halten Sie mindestens einen Meter Abstand zwischen dem Gasheizgerät und anderen Wärmequellen.
- Verwenden Sie nur zugelassene Druckregelventile und Schläuche. Das Druckregelventil muss der Norm EN 16129:2013 und den geltenden Vorschriften des Installationslandes entsprechen. Wenden Sie sich an den nächstgelegenen Fachhändler für Gaszubehör. Siehe technische Daten. Die Verwendung von einstellbarem Druck ist streng verboten. Die voraussichtliche Nutzungsdauer des Druckregelventils beträgt fünf Jahre. Es empfiehlt sich, das Druckregelventil

innerhalb von fünf Jahren ab dem Herstellungsdatum oder gemäß den nationalen Vorschriften zu ersetzen.

- Der austauschbare Schlauch muss der Norm EN 16436-1:2014+A1:2015 entsprechen. Der Schlauch muss den einschlägigen Normen im Verwendungsland entsprechen. Der Schlauch darf nicht länger als 0,5 Meter sein. Ein abgenutzter oder beschädigter Schlauch muss ersetzt werden. Achten Sie darauf, dass der Schlauch weder verstopft noch geknickt ist und nur an seiner Anschlussstelle mit dem Gerät in Berührung kommt. Es empfiehlt sich, den Schlauch alle drei Jahre oder gemäß den nationalen Vorschriften zu ersetzen.

UMWELT

Stellen Sie das Gasheizgerät so auf, dass es in die Raummitte zeigt und einen sicheren Abstand zu Wänden und brennbaren Materialien hat.

Das Gasheizgerät muss auf einer ebenen und stabilen Fläche stehen. Stellen Sie das Gasheizgerät NICHT auf lose Teppiche, vor Steckdosen, in der Nähe von Bettzeug und Vorhängen oder auf Tischen oder Arbeitsplatten auf.

Das Heizgerät verbraucht während des Betriebs Sauerstoff. Sorgen Sie daher für ausreichende Belüftung in Räumen,

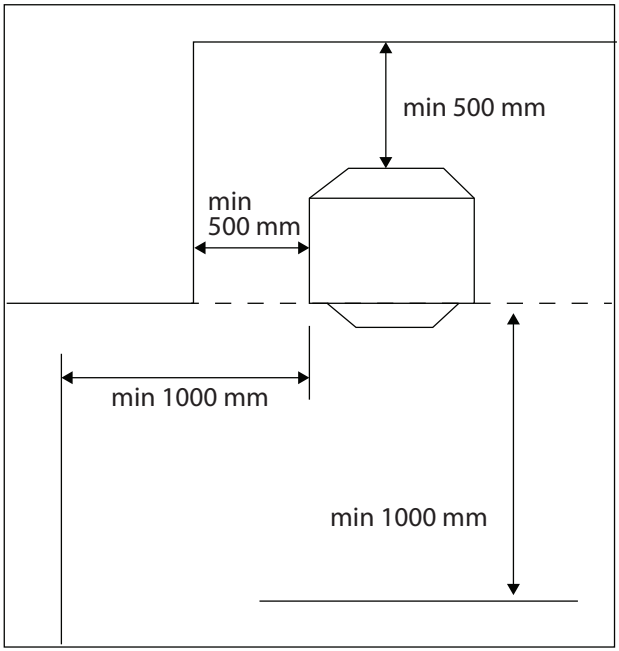

Anzahl der ständig BETRIEBENEN Strahler	ANDERE RAUMGRÖßE	GRÖßE DES WOHNZIMMERS	Schwache Lüftung	Starke Lüftung
1	15 Kubikmeter (1,5 m x 4 m x 2,5 m)	30 Kubikmeter (28 m x 4 m x 25 m)	105 cm^2	105 cm^2
2	29 Kubikmeter (28 m x 4 m x 25 m)	58 Kubikmeter (5,2 m x 4 m x 25 m)	105 cm^2	105 cm^2
3	42 Kubikmeter (42 m x 4 m x 25 m)	84 Kubikmeter (84 m x 4 m x 25 m)	105 cm^2	105 cm^2

in denen das Heizgerät verwendet wird. Dies ermöglicht den Abzug der Verbrennungsprodukte und die Zufuhr von Frischluft.

Bei ausreichender Belüftung entsteht deutlich weniger Kondenswasser. Die folgende Tabelle zeigt die minimale Raumgröße für jede Heizstufe und die erforderliche Belüftung.

WARNUNG

Prüfen Sie bei jedem erneuten Anschließen der Gasflasche oder bei längerer Nichtverwendung des Heizgeräts alle Verbindungen auf Dichtheit.

Verdrehen Sie das flexible Rohr oder den Schlauch nicht.

Bewegen Sie das Gerät nicht während des Betriebs.

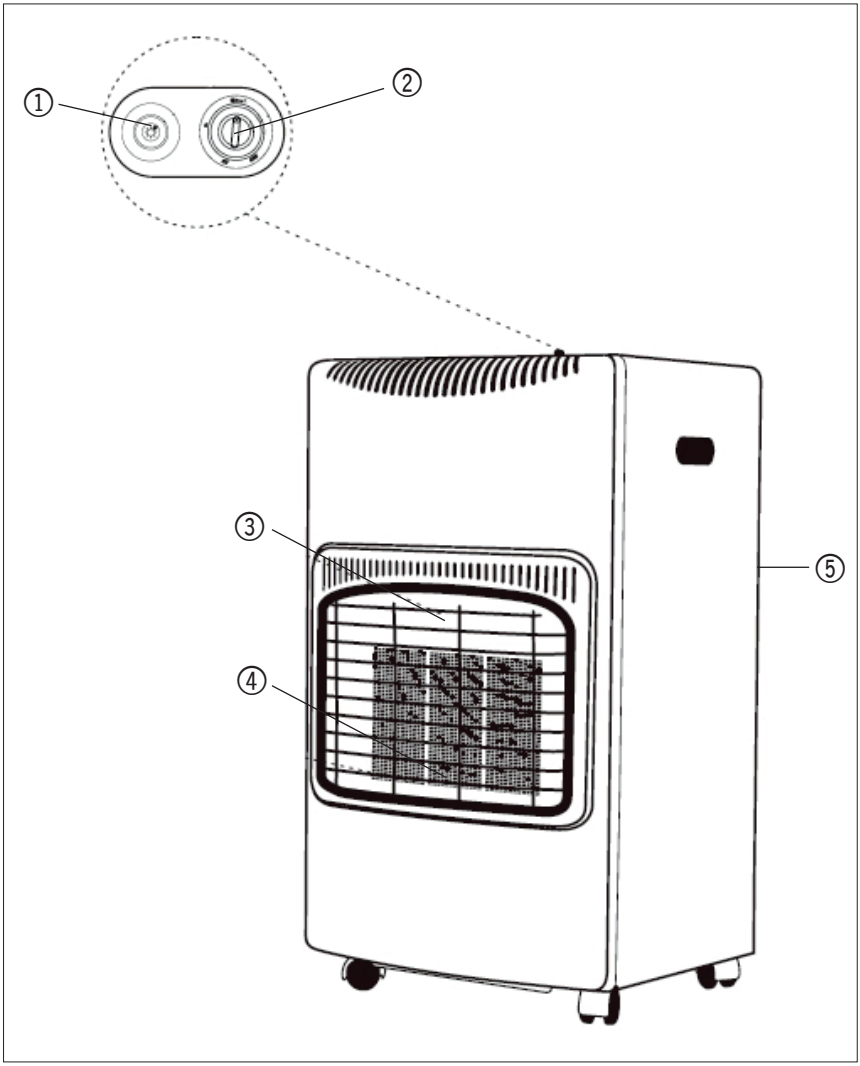

TEILEBESCHREIBUNG

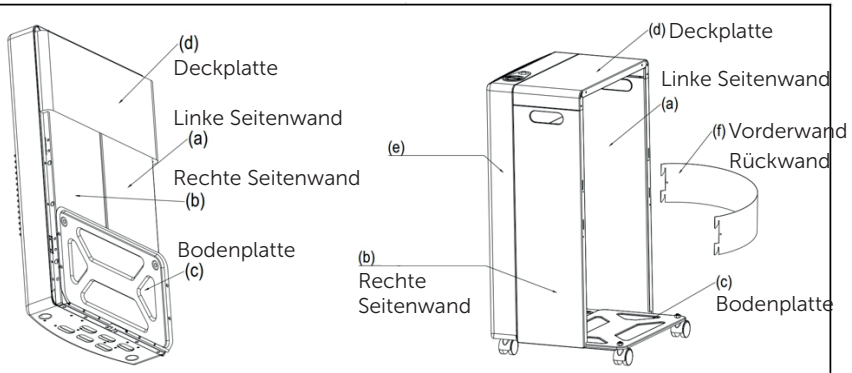

Name des Zubehörs	MENGE
Schraube ST4×8	12
Schraube M5×8	4
Mutter M8	2
Rad	4

AUFBAU UND FUNKTION

1. Zünder
2. Gasbedienknopf
3. Abschirmgitter
4. Pilot- und Zündsystem
5. Schutzabdeckung für die Gasflasche

MONTAGEANLEITUNG FÜR DAS KLAPPBARE GASHEIZGERÄT

Lesen Sie die Montageanleitung sorgfältig durch und befolgen Sie die Anweisungen genau. Befolgen Sie die Anweisungen Schritt für Schritt wie folgt, um das Gerät vollständig zu montieren.

SEHR WICHTIG!!

HALTEN SIE SICH BITTE GENAU AN ABBILDUNG 1 MIT ANGABEN, WO ALLE BEFESTIGUNGSSCHRAUBEN UND -MUTTERN ANZUBRINGEN UND FESTZUZIEHEN SIND.

Nachdem Sie alle Teile gefunden haben, befolgen Sie die Anweisungen Schritt für Schritt.

Legen Sie das Heizgerät wie abgebildet mit der Vorderseite nach unten. Legen Sie es zum Schutz vor Beschädigungen auf eine Decke oder eine weiche Unterlage. Klappen Sie (a) die linke Seitenwand, (b) die rechte Seitenwand, (c) die Bodenplatte und (d) die sich öffnende Deckplatte um beinahe 90 Grad nach oben. (Siehe Abbildung 2)

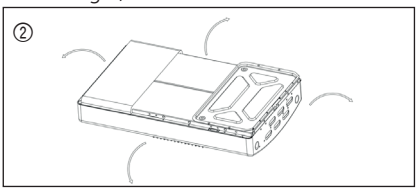

Setzen Sie die Eckplatte und die Bodenplatte an die Seitenwände (Seitenwände nach außen). (Siehe Abbildung 3)

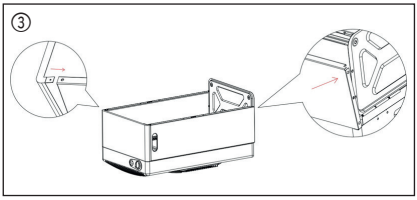

Befestigen Sie zwei Rollen direkt am Boden (e) der Vorderwand und zwei Rollen mithilfe von zwei beiliegenden Muttern (M8) an der Bodenplatte (c).

Befestigen Sie die Bodenplatte mit vier Schrauben (M5×8) an den Seitenwänden. Befestigen Sie die Eckplatte mit zwei Schrauben (ST4×8) an den Seitenwänden. (Siehe Abbildung 4)

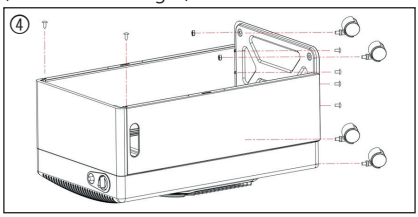

Befestigen Sie die Deckplatte (d) mit zwei Schrauben (ST4×8) der Vorderwand (e). Befestigen Sie die Deckplatte mit vier Schrauben (ST4×8) an den Seitenwänden. Verbinden Sie die Seitenwände mit vier Schrauben (ST4×8) mit der Vorderwand. (Siehe Abbildung 5)

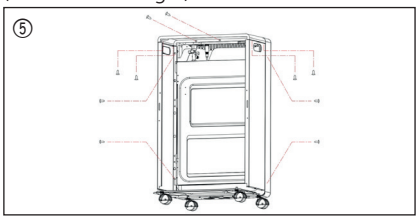

Setzen Sie die Rückwand (f) an die beiden Seitenwände, nachdem Sie die Gasflasche auf die Bodenplatte gestellt haben. (Siehe Abbildung 6)

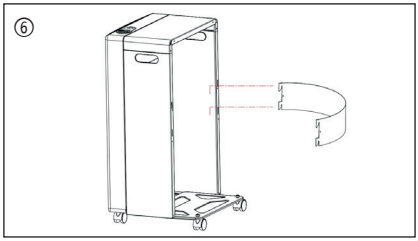

BEDIENUNGSANLEITUNG

Das Heizgerät hat vier Einstellungen: Zündung, Minimum (Stufe 1), Mittel (Stufe 2) und Maximum (Stufe 3).

Öffnen Sie das Gas durch Drehen des Druckregelventils auf „ON" (ein).

Drücken Sie den Bedienknopf und drehen Sie ihn in die Stellung für „Zünden". Halten Sie ihn 15 Sekunden lang gedrückt.

Halten Sie den Bedienknopf weiterhin gedrückt und betätigen Sie die Zündtaste, bis die Zündflamme (unten am Brenner) brennt. Halten Sie den Bedienknopf weitere 10–15 Sekunden lang gedrückt. Wiederholen Sie den Vorgang, wenn die Zündflamme nach Loslassen des Bedienknopfs erlischt.

HEIZEINSTELLUNGEN

Um von Maximum auf Mittel zu wechseln, drücken Sie den Bedienknopf leicht und drehen Sie ihn in Stellung 2.

Um von Minimum auf Maximum zu wechseln, drücken Sie den Bedienknopf leicht und drehen Sie ihn in Stellung 3.

AUSSCHALTEN DES HEIZGERÄTS

Schalten Sie das Heizgerät an der Gasflasche aus oder drehen Sie das Druckregelventil auf „OFF" (aus). Wenn das Heizgerät längere Zeit nicht benutzt wird, trennen Sie das Druckregelventil von der Gasflasche und setzen Sie die Ventilschutzkappe auf.

Achtung: Drehen Sie den Bedienknopf nicht mit übermäßiger Kraft. Drücken Sie den Knopf zum Ändern der Heizeinstellung vorsichtig nach unten. Der Bedienknopf lässt sich nur in gedrücktem Zustand drehen. Achten Sie darauf, dass der Knopf in der gewünschten Heizeinstellung einrastet.

ANSCHLIEßEN DER GASFLASCHE

Stellen Sie die gefüllte Gasflasche hinten in das Heizgerät.

Klemmen Sie das Druckregelventil an die Gasflasche.

Drehen Sie das Druckregelventil auf.

Wenn das Druckregelventil nicht

mitgeliefert wurde oder fehlt, erkundigen Sie sich bei Ihrem Gaslieferanten nach dem passenden Reglertyp für die verwendete Gasflasche.

WICHTIG: LECKSUCHE

Die Lecksuche muss in gut belüfteter Umgebung ohne offene Flammen und andere Zündquellen stattfinden. Schließen Sie das Druckregelventil an die Flasche an und drehen Sie die Druckregelung auf. Benetzen Sie alle Schlauch- und Rohrverbindungen zum Ventil und zur Gasflasche mit einer 50:50-Lösung aus Wasser und Spülmittel oder mit einem Lecksuchspray. Blasenbildung weist auf undichte Stellen hin. Bei einer Undichtheit schließen Sie das Druckregelventil, trennen Sie das Druckregelventil von der Flasche und bringen Sie die Gasflasche ins Freie oder an einen gut belüfteten Ort.

Beheben Sie den Fehler und wiederholen Sie die Lecksuche. Wenn Sie den Fehler nicht beheben können, dürfen Sie das Gasheizgerät nicht verwenden! Schließen Sie das Druckregelventil nach der Lecksuche. Wenn die Undichtheit weiter besteht, verständigen Sie sofort den Händler. Verwenden Sie das Gasheizgerät NICHT, wenn Gas austritt!

Verwenden Sie keine offene Flamme zur Lecksuche. Rauchen und offenes Feuer sind beim Dichtheitstest streng verboten!

GASFLASCHENWECHSEL

Schalten Sie das Heizgerät am Druckregelventil aus, stellen Sie sicher, dass die Brenner und die Zündflammen erloschen sind, und lassen Sie das Heizgerät vollständig abkühlen, bevor Sie die Gasflasche abnehmen und austauschen. Tauschen Sie die Gasflasche nicht, während der Heizstrahler in Betrieb ist.

Ersetzen Sie Gasflaschen in einer flammenfreien Umgebung.

Rauchen Sie nicht beim Wechseln der Gasflasche.

Wenn Sie die leere Gasflasche ersetzen möchten, drehen Sie am Ventil oder am Druckregelventil die Gaszufuhr ab und nehmen Sie die leere Gasflasche aus dem Heizgerät.

Nehmen Sie das Druckregelventil von der leeren Gasflasche ab.

Befolgen Sie die Schritte unter „Anschließen der Gasflasche" und schließen Sie eine neue Gasflasche an.

LAGERUNG

1 Trennen Sie die Gasflasche und nehmen Sie diese aus dem Gerät.
2 Lagern Sie Gasflaschen an einem gut belüfteten Ort, entfernt von leicht entzündlichen Materialien. Lagern Sie die Gasflaschen am besten im Freien. Lagern Sie Gasflaschen nicht im Keller oder in Hochhäusern.
3 Verpacken Sie das Heizgerät in seiner Originalverpackung und lagern Sie es abgedeckt in trockener, staubfreier Umgebung.

REINIGUNG

1 Reinigen Sie die Außenseite und die Gasflaschenhalterung Ihres Heizgeräts mit einem mit Seifenwasser angefeuchteten, gut ausgewrungenen Lappen.
2 Stellen Sie sicher, dass kein Wasser auf die Brenner oder den Bereich der Zündung und der Zündflamme gelangt. Trocknen Sie das Heizgerät vor der Verwendung gründlich ab.
3 Verwenden Sie keine scheuernden Reinigungsmittel, da diese die lackierte Oberfläche angreifen können.

PFLEGE

1 Überprüfen Sie regelmäßig den Schlauch zwischen Druckregelventil und Heizgerät und tauschen Sie ihn nötigenfalls aus, wenn er porös, abgenutzt oder beschädigt ist.
2 Es empfiehlt sich, den Heizkörper gemäß der Gassicherheitsverordnung (Installation und Nutzung) von 1998 jährlich von einer Fachkraft warten zu lassen.
3 Wenn Teile ausgetauscht werden müssen, dürfen nur die vom Originalhersteller gelieferte Ersatzteile verwendet werden.

FEHLERBEHEBUNG

PROBLEM	FEHLER	ABHILFE
Die Zündflamme zündet nicht automatisch	Kein Funke zwischen Elektroden	Stellen Sie sicher, dass der piezoelektrische Schalter richtig funktioniert. Prüfen Sie, ob das Netzkabel beschädigt ist.
Der Zünder entzündet die Flamme nicht automatisch, aber die Punkte (a) bis (e) sind in Ordnung, und die Flamme lässt sich mit einem Streichholz entzünden.	Falsche Position des Funkens zum Gasstrom der Flamme	Zündkerze so einstellen, dass der Funke im Gasstrom zündet.
Das Heizgerät geht beim Loslassen des Zündknopfs aus	Elektro-magnetisches Ventil schließt während des Betriebs des Heizgeräts	Vergewissern Sie sich, dass der Fühler des Thermoelements in der Zündflamme ist. Stellen Sie guten Kontakt zwischen Thermoelement und Ventil sicher. Prüfen Sie das Thermoelement. Prüfen Sie das elektromagnetische Ventil.
Nach dem Einschalten aller drei Brenner auf maximale Leistung bringt ein Brenner (oder mehrere) nur eine geringere Leistung.	Verstopfte Düsen. Teilweise verstopfter Versorgungs-schlauch	Reinigen Sie die verstopften Düsen. Nehmen Sie den Versorgungsschlauch ab, nehmen Sie die Düsen heraus und blasen Sie durch den Schlauch.
Schwierigkeiten beim Wechsel von Stufe 1 auf Stufe 2 oder 3	Luftzug ist vom ersten Brenner weggerichtet. Position der Zündflamme	Stellen Sie das Gerät so auf, dass es nicht von Zugluft beeinträchtigt wird. Stellen Sie die Zündflamme so ein, dass sie auf die untere Ecke des zweiten Brenners sowie auf den ersten Brenner trifft.
Verbrennungsgeruch	Stück des keramischen Schamottsteins fehlt	Prüfen Sie die Ränder jedes Brenners und suchen Sie die Stelle ohne Schamottstein. In Absprache mit dem Lieferanten reparieren und rund 24 Stunden lang trocknen lassen.

Dieses Produkt ist nicht als Hauptwärmequelle geeignet.

Energieeffizienzklasse: Klasse A

Direkte Wärmeleistung: 4,2 kW

Energieeffizienzindex: EEI = 89 %

Bitte beachten Sie die Montage-, Installations-, Wartungs-, Demontage-, Recycling- und/oder Entsorgungsanweisungen in der Bedienungsanleitung.

Dieses Heizgerät entspricht der folgenden EU-Richtlinie und den entsprechenden nationalen Bestimmungen.

- (EU) 2016/426 (GAR) Verordnung über Geräte zur Verbrennung gasförmiger Brennstoffe
- Delegierte Verordnungen der Kommission (EU) 2015/1186 und 2015/1188 und folgende harmonisierte Normen:
- EN 449:2002 + A1:2007

Modellbezeichnung(en): 103722							
Indirekte Heizfunktion: [nein]							
Direkte Wärmeleistung: 4,2 kW							
Indirekte Wärmeleistung: nicht zutreffend (kW)							
Brennstoff				Raumheizungsemissionen			
				NOx (*)			
Wahl des Brennstoffs	[gasförmig]		G30	32 mg/kWh Eingangsleistung (Bruttoheizwert)			
Artikel	Symbol	Wert	Einheit	Artikel	Symbol	Wert	Einheit
Heizleistung				**Wirkungsgrad (Nettobrennwert)**			
Nennheizleistung	P_{min}	4,2	kW	Wirkungsgrad bei Nennheizleistung	$\eta_{th,nom}$	100	%
Minimale Heizleistung (Richtwert)	P_{min}	1,47	kW	Wirkungsgrad bei Mindestheizleistung (Richtwert)	$\eta_{th,min}$	100	%
Betriebsstromverbrauch				**Art der Heizleistung / Raumtemperaturregelung (eine Option wählen)**			
Bei Nennheizleistung	el_{max}	nicht zutreffend	kW	Einstufige Heizleistung, keine Raumtemperaturregelung			[nein]
Bei minimaler Heizleistung	el_{min}	nicht zutreffend	kW	Zwei oder mehr manuelle Stufen, keine Raumtemperaturregelung			
Im Bereitschaftsmodus	el_{SB}	nicht zutreffend	kW	mit mechanischem Thermostat zur Raumtemperaturregelung			[nein]
				mit elektronischer Raumtemperaturregelung			[nein]
				mit elektronischer Raumtemperaturregelung und Tages-Zeitschaltuhr			[nein]
				mit elektronischer Raumtemperaturregelung und Wochen-Zeitschaltuhr			[nein]
				Weitere Regelungsmöglichkeiten (mehrere Optionen wählbar)			
				Raumtemperaturregelung, mit Anwesenheitserkennung			[nein]
				Raumtemperaturregelung, mit Erkennung offener Fenster			[nein]
				mit Fernsteuerungsmöglichkeit			[nein]
				mit adaptiver Startsteuerung			[nein]
				mit Betriebszeitbegrenzung			[nein]
				mit Schwarzkugelsensor			[nein]
Dauerhafte Leistung der Zündflamme							
Erforderliche Leistung der Zündflamme (falls vorhanden)	$P_{Zündflamme}$	0,16	kW				
Kontaktdaten	Schou Company A/S, Nordager 31, DK-6000 Kolding, www.schou.com						
(*) NOx = Stickoxide							

ENTSORGUNG DES GERÄTES

Elektr(on)ische Geräte enthalten Materialien, die gefährlich und schädlich für die menschliche Gesundheit und die Umwelt sein können, wenn sie als Altgeräte nicht ordnungsgemäß entsorgt werden. Bei mit einer durchgestrichenen Mülltonne gekennzeichneten Produkten (und möglicherweise enthaltenen Batterien) handelt es sich um elektr(on)ische Geräte. Die durchgestrichene Mülltonne weist darauf hin, dass das Gerät am Ende seiner Nutzungsdauer nicht im Hausmüll, sondern separat entsorgt werden muss.

SERVICECENTER

Hinweis: Bei Anfragen stets die Modellnummer des Produkts angeben.
Die Modellnummer finden Sie auf der Titelseite dieser Gebrauchsanweisung und auf dem Typenschild des Produkts.

www.schou.com

Hergestellt in der Volksrepublik China

Hersteller:

Schou Company A/S
Nordager 31
DK-6000 Kolding
www.schou.com

Alle Rechte vorbehalten. Der Inhalt dieser Gebrauchsanweisung darf ohne die schriftliche Genehmigung von Schou Company A/S weder ganz noch teilweise in irgendeiner Form unter Verwendung elektronischer oder mechanischer Hilfsmittel, wie zum Beispiel durch Fotokopieren oder Aufnahmen, wiedergegeben, übersetzt oder in einem Informationsspeicher und -abrufsystem gespeichert werden.

EU-KONFORMITÄTSERKLÄRUNG

Hersteller:	
Name des Unternehmens	Schou Company A/S
Adresse	Nordager 31
Postleitzahl	6000
Ort	Kolding
Land	Dänemark

Diese Konformitätserklärung wird unter der alleinigen Verantwortung des Herstellers ausgestellt und erklärt hiermit, dass das Produkt

Produktbezeichnung:	Produkt: KLAPPBARES GASHEIZGERÄT 4,2 KW DK/NO/FI. Markenname: DAY Artikel: 103722
Bildkennung:	

mit den Bestimmungen der folgenden EG-Richtlinie(n) (einschließlich aller geltenden Änderungen) übereinstimmt

Referenznummer(n)	
(EU) 2016/426	2009/125/EG

Verweise auf Normen und/oder technische Spezifikationen, die bei dieser Übereinstimmungserklärung angewandt wurden, oder Teile davon:

Nummer(n) der harmonisierten Norm(en)	
EN 449:2002+A1:2007	

Andere Normen und/oder technische Spezifikationen:

Norm oder technisches Verfahren	
EU-Baumusterprüfung, Modul B	G-017-22 Rev. 1
PIN:	1336DN017
Prüfstelle	1336
EU-Baumusterprüfung, Modul D	2531-GAR-CGA10391
Prüfstelle	2531

(1) Erforderlichenfalls wird auf die anwendbaren Teile oder Abschnitte der Norm oder der technischen Spezifikation verwiesen.

Unterzeichnet für und im Namen des Herstellers von:

Kolding, den 15. August 2024

Kirsten Vibeke Jensen
Compliance Manager (Leiterin für gesellschaftliche

Gaasikütteseade

SISSEJUHATUS

Uue toote parimaks kasutamiseks tutvuge palun eelnevalt käesoleva juhendiga. Hoidke kasutusjuhend hilisemaks kasutamiseks alles.

TEHNILISED ANDMED

Gaasikütteseade		CE 24 2531
MUDEL		**103722**
Seadme kategooria (kat.):		I 3B/P(30)
Põleti tüüp:		keraamiline põleti
Injektori suurus:		0,59 mm
Nominaalne toitepinge:		28-30 mbar
Gaasitüüp		Butaan (G30), propaan (G31)
Nominaalne soojussisend (kW):	ΣQn maksimaalselt	4,2
	Keskmine	2,8
	Minimaalne	1,5
Gaasikulu (g/h):	maksimum	305
	keskmine	210
	miinimum	109
Süütesüsteem:		Piezo süüde
Gaasimahuti:		kuni 13 kg
Sihtkohariigid:		DK, NO, FI
Varustatud ümberminekulülitiga ja ODS-klapiga 2188 (lülitub välja, kui ruumis on hapnikupuudus). Kaasas 0,5 m voolik ja regulaator.		

OHUTUSALASED ERIJUHISED

- Kasutage kütteseadet alati vastavalt iga kütteseadmega kaasasolevatele juhistele. Hoidke juhised turvalises kohas.
- Ärge asetage kütteseadmele riideid ega muid esemeid. See võib põhjustada tuleohtu/või mõjutada seadme efektiivsust.
- Gaasikütteseade muutub kasutamise ajal väga kuumaks ja seetõttu ei tohi seda kasutada tuleohtlike materjalide, sealhulgas kardinate, riiete ja mööbli läheduses. Ärge hoidke gaasikütteseadme lähedal ega peal tuleohtlikke materjale.
- Selle seadme kaitsekate on mõeldud tulekahju või põletushaavade vältimiseks ning ühtegi selle osa ei tohi jäädavalt eemaldada. SEE EI ANNA TÄIELIKKU KAITSET VÄIKELASTELE EGA HAIGETELE.
- Gaasikütteseadet ei tohi kasutamise ajal liigutada. Löögid või põrutused võivad

aktiveerida ohutusseadise. Lülitage gaasikütteseade välja ja laske sellel enne liigutamist jahtuda.

- Järgige järgmisi minimaalseid vahemaid: külgedelt 50 cm ja eest 100 cm. Pöörake kütteseade näoga alati ruumi keskele. Paigutage kütteseade alati tasasele pinnale.
- Kui kahtlustate leket. ÄRGE ühendage regulaatorit lahti. Kontrollige kõiki ühendusi. Avage gaas aeglaselt ja pintseldage ühendusi seebiveega või lekkeavastusspreiga, gaasileke tekitab mullid. Kui leke avastatakse, sulgege gaas. Ärge kasutage kütteseadet uuesti, kuni see on vastavalt 1998. aasta gaasiohutuse (paigaldamine ja kasutamine) määrustele pädeva isiku poolt kontrollitud.
- Gaasikütet ei tohi kasutada inimesed, kellel on vähenenud tundlikkus, füüsilised või vaimsed puuded või kes ei suuda gaasikütet käitada, kui neid just ei jälgi või kui neile ei anna kasutamiseks juhiseid isik, kes vastutab nende ohutuse eest.
- Kui lülitate gaasikütteseade esimest korda sisse või kui seda pole pikka aega kasutatud, tuleks gaasikütteseade sisse lülitada õues ja see peaks õues töötama 15 minutit.
- Gaasikütteseadet ei tohi kasutada sõidukites, haagissuvilates, matkaautodes, keldrites, vannitubades, magamistubades, duširuumides, basseinialadel ja kõrghoonetes.
- Ärge kasutage gaasikütteseadet magades.
- Gaasikütteseadet tuleb enne kasutamist alati lekete suhtes kontrollida.
- Laske gaasikütteseadet igal aastal kontrollida volitatud teeninduskeskuses (gaasi, vooliku ja regulaatori osas).
- Veenduge, et gaasiballooniga ühendatud voolikud ja voolikuliitmikud ei saaks kasutamise ajal kahjustada. Toitepinge peab olema 28–30 mbar. Ärge kunagi kasutage kahjustatud või roostes gaasiballoone ega -klappe.
- Kui kasutamise ajal tunnete gaasi lõhna, sulgege kohe gaasiballoonil olev regulaator. ÄRGE ühendage regulaatorit lahti. Paigaldage gaasiballoon ja gaasiküte välitingimustesse. Avage kõik uksed ja aknad, ventileerige ruum ja tehke lekkekontroll vastavalt lekkekontrolli jaotises kirjeldatule.
- Ärge kunagi hoidke teisi gaasiballoone samas ruumis, kus kasutatakse gaasikütteseadet.
- Kasutamise järel lülitage gaasikütteseade välja ja sulgege regulaator.
- Kui lahkute majast, lülitage gaasiküte välja ja sulgege regulaator.
- Ärge kunagi ühendage gaasiballooniklapi või regulaatori avamise ajal regulaatorit lahti.
- Ärge kunagi proovige gaasikütet sisse lülitada, kui voolik tundub lahtine või kahjustatud.
- Ärge viige gaasiballooni äärmusliku kuumuse kätte.
- Ärge sisestage sõrmi ega materjale läbi gaasikütte esipaneeli.
- Hoidke gaasikütte ja teiste soojusallikate vahel vähemalt 1-meetrine vahemaa.
- Kasutage ainult heakskiidetud regulaatoreid ja voolikuid. Gaasiregulaator peab vastama standardile EN16129:2013 ja kehtivatele eeskirjadele riigis, kus see on paigaldatud. Võtke ühendust lähima gaasitarvikute müüjaga. Vaadake tehnilisi andmeid. Reguleeritav rõhk on rangelt keelatud. Gaasiregulaatori eeldatav kasutusiga on hinnanguliselt 5 aastat. Soovitatav on regulaator välja vahetada 5 aasta jooksul alates tootmiskuupäevast või vastavalt riiklikele eeskirjadele.
- Vahetatav voolik peab vastama standardile EN16436-1:2014+A1:2015. Voolik peab vastama kasutusriigi asjakohasele standardile. Voolik ei tohi olla pikem kui 0,5 meetrit. Kulumisjälgedega või kahjustatud voolik tuleb välja vahetada. Veenduge, et voolik ei oleks ummistunud, murtud ega puutuks kokku mõne muu seadme osaga peale ühenduskoha. Soovitatav on regulaator välja vahetada 3 aasta jooksul alates tootmiskuupäevast või vastavalt riiklikele eeskirjadele.

KESKKOND

Paigaldage gaasikütteseade nii, et see oleks suunatud näoga ruumi keskele ja oleks ohutuskaugusel seintest ja süttivatest materjalidest.

Gaasikütteseade tuleb asetada tasasele ja stabiilsele pinnale. ÄRGE asetage gaasikütteseadet lahtistele vaipadele, vaippõrandatele, elektripistikute ette, voodipesu ja kardinate lähedusse ega laudadele või töötasapindadele.

Teie kütteseade tarbib kasutamise ajal hapnikku. Seetõttu tuleb ruumides, kus kütteseade on kasutusel, tagada piisav ventilatsioon. See tagab põlemisproduktide eemaldamise ja võimaldab asendusõhu sisenemist.

Piisav ventilatsioon võib kondensatsiooni oluliselt vähendada. Järgmisest tabelist näete, millised on kõige väiksemad ruumi suurused, mis sobivad igale soojusastmele, ja milline ventilatsioon tuleks tagada.

HOIATUS

Kontrollige kõiki ühendusi lekke suhtes iga kord, kui loote ballooniga uuesti ühenduse või kui kütteseadet pole pikka aega kasutatud.

Ärge keerake painduvat toru ega voolikut.

Ärge liigutada süüdatus seadet.

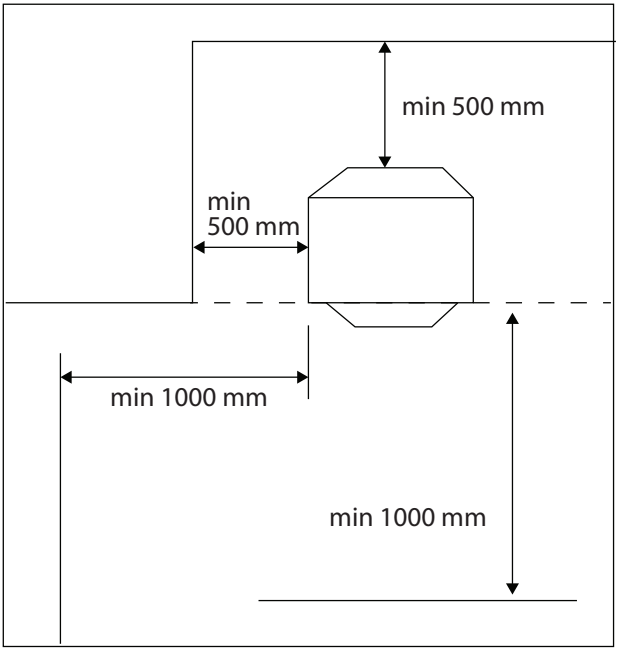

Pidevalt KASUTUSES olevate radiaatorite arv	MUU RUUMI SUURUS	ELUTOA SUURUS	Madal ventilatsioonitase	Kõrge ventilatsioonitase
1	15 kuupmeetrit (1,5 m × 4 m × 2,5 m)	30 kuupmeetrit (28 m × 4 m × 25 m)	105 cm^2	105 cm^2
2	29 kuupmeetrit (28m × 4 m × 25m)	58 kuupmeetrit (5,2m × 4 m × 25m)	105 cm^2	105 cm^2
3	42 kuupmeetrit (42 m × 4 m × 25 m)	84 kuupmeetrit (84 m × 4 m × 25 m)	105 cm^2	105 cm^2

EHITUS JA FUNKTSIOON

1. Süüde
2. Gaasireguleerimisnupp
3. Turvakaitsme
4. Piloot- ja süütesüsteem
5. Kaitsekate silindri jaoks

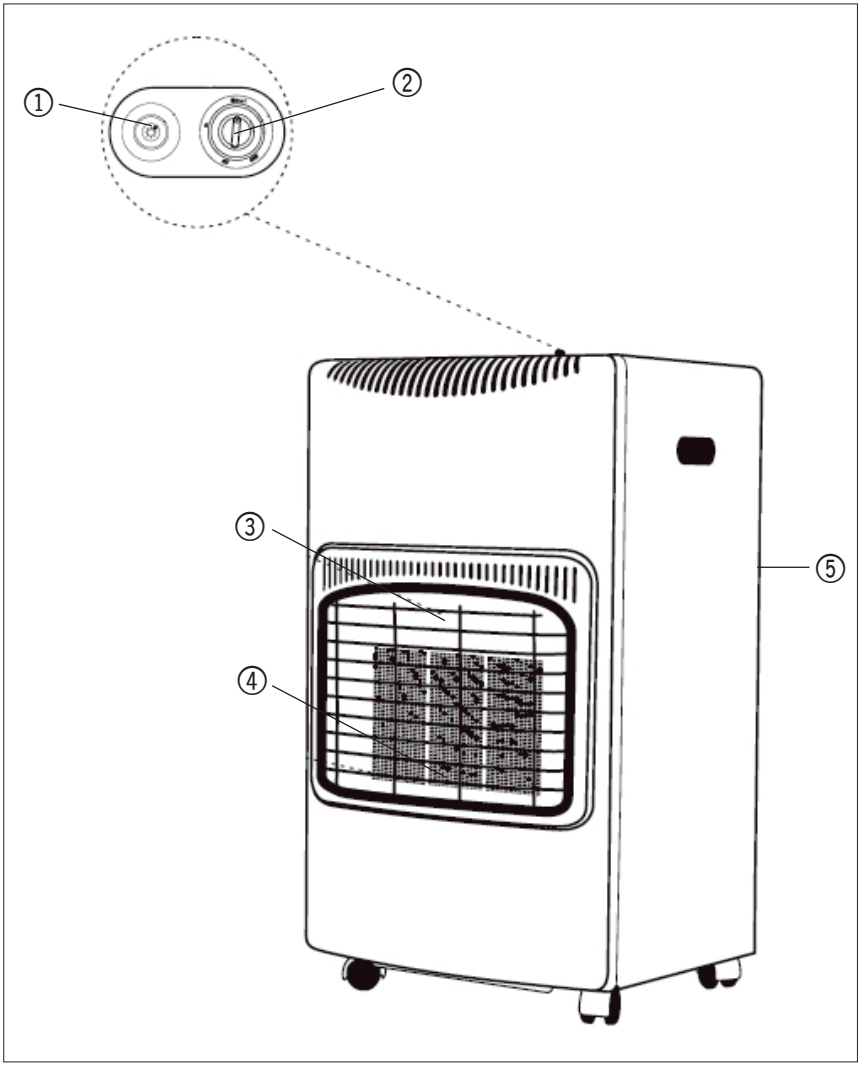

OSADE IDENTIFITSEERIMINE

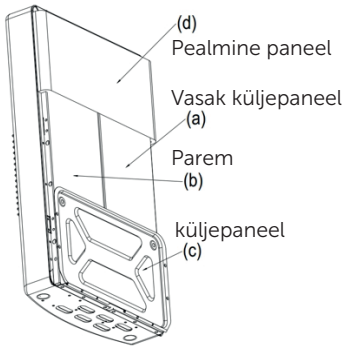

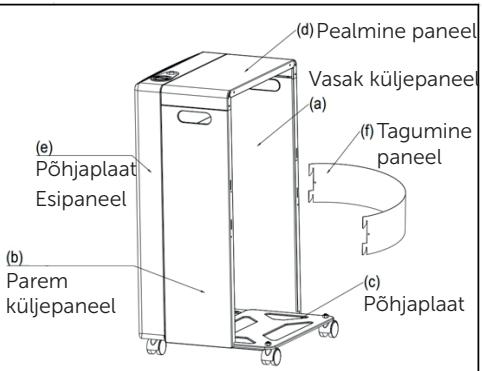

Tööriista nimi	KOGUS
Kruvi ST4 x8	12
Kruvi M5 x8	4
Mutter M8	2
Ratas	4

KOKKUPANEKUJUHEND KOKKUPANDAVALE GAASIKÜTTESEADMELE

Väga oluline on lugeda ja järgida hoolikalt kokkupanekujuhendit. Järgige kindlasti juhiseid samm-sammult, nagu allpool näidatud, et tagada seadme täielik kinnitamine.

VÄGA OLULINE!!

PALUN TUTVUGE JOONISEGA 1, ET TEADA SAADA, KUHU KÕIK KINNITUSKRUVID JA MUTRID TULEB PAIGALDADA JA KINNITADA.

Nüüd, kui olete tuvastanud kõik osad, järgige juhiseid samm-sammult

Pange kütteseade tagurpidi esiosa suunatud nii, nagu on näidatud. Pange kahjustuse vältimiseks alla rätik või pehme matt/kangas. Voltige (a) vasak külgpaneel, (b) parem külgpaneel, (c) alumine plaat ja (d) ülemine paneel avale väga lähedale 90-kraadise nurga alla. (Vaata joonist 2)

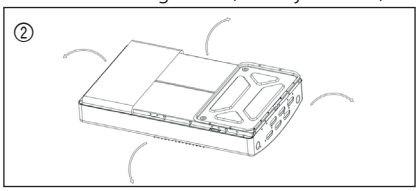

Palun sisestage nurgaplaat külgpaneelile ja sisestage alumine plaat külgpaneelile (küljepaneelid peavad olema väljapoole). (Vaata joonist 3)

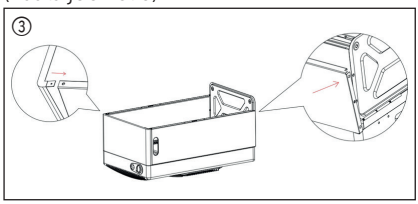

Kinnitage kaks ratast otse esipaneeli põhjale (e) ja kinnitage kaks ratast (c) põhjaplaadiga, kasutades 2 kaasasolevat mutrit (M8). Kasutage 4 kruvi (M5*8), et kinnitada põhjaplaat vasaku ja parema küljepaneeliga. Kinnitage nurgapaneel küljepaneelide külge, kasutades 2 kruvi (ST4*8). (Vaata joonist 4)

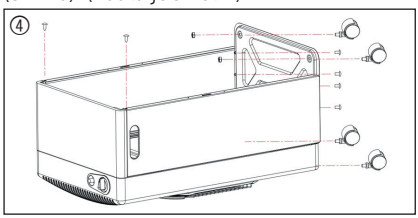

Kinnitage (d) pealmine paneel (e) esipaneeliga, kasutades 2 kruvi (ST4*8). Kasutage 4 kruvi (ST4*8), et kinnitada pealmine paneel vasaku ja parema paneeliga. Kinnitage vasak- ja parempoolsed paneelid esipaneeliga, kasutades 4 kruvi (ST4). (Vaata joonist 5)

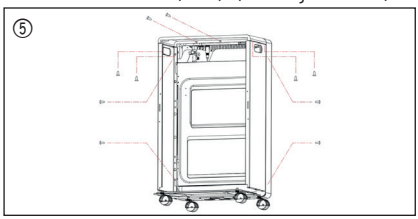

Pange (f) tagapaneel kahe küljepaneeli peale pärast seda, kui olete gaasiballooniga põhjaplaadile asetanud. (Vaata joonist 6)

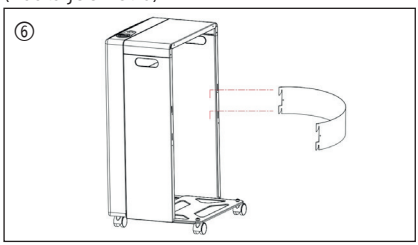

KASUTUSJUHIS

Kütteseadmel on neli seadistusastet. Süütamine ja miinimum (pos.1), keskmine (pos.2) ja maksimum (pos.3).

Lülitage gaas sisse, keerates gaasiregulaatori asendisse „on".

Vajutage juhtnupp alla ja keerake see süütamise asendisse ning hoidke selles asendis 15 sekundit.

Samal ajal kui hoiate juhtnuppu all, vajutage süütenuppu, kuni (põleti all olev) piloottuli süttib. Hoidke juhtnuppu all veel 10-15 sekundit. Kui juhtleek kustub pärast juhtnupu vabastamist, korrake eelnevat toimingut.

SOOJUSASTMED

Maksimumist keskmisele seadistusele vahetamiseks vajutage juhtnuppu õrnalt ja keerake see asendisse 2.

Miinimumist maksimaalsele seadistusele vahetamiseks vajutage juhtnuppu õrnalt ja keerake see asendisse 3.

KÜTTESEADME VÄLJALÜLITAMINE

Lülitage kütteseade välja ballooni juures või keerake regulaatoril lüliti asendisse „OFF". Kui kütteseadet ei kasutata pikka aega, ühendage regulaator balloonist lahti ja asetage ventiili kaitsekate peale.

Tähelepanu! Ärge pöörake juhtnuppu jõuliselt. Enne kütte juhtnupu seadistuse muutmist tuleb nuppu õrnalt alla vajutada. Juhtnuppu ei saa keerata ilma allapoole vajutamata. Veenduge, et nupp oleks vajalikul soojusastmel/asendil lukustatud.

BALLOONI ÜHENDAMINE

Asetage gaasiga täidetud balloon kütteseadme taha.

Kinnitage gaasiregulaator gaasiballoonile.

Keerake regulaator sisse.

Kui regulaatorit ei ole kaasas või see puudub, võtke ühendust oma gaasimüüjaga, et saada nõu õige tüübi kohta, mis sobib kasutatava gaasiballooniga.

OLULINE. LEKKEKONTROLL

See tuleb läbi viia hästiventileeritavas kohas, kus ei ole lahtist tuld ega muid süttimisallikaid. Regulaatori ühendamisel ballooniga keerake regulaatori juhtnupp sisse. Pintseldage kõiki voolikute ühendusi, ventiili toruühendusi ja gaasiballooni 50:50 seebi- ja veelahusega või lekkeavastusspreiga. Mullide tekkimine näitab leket. Kui leke avastatakse, keerake regulaator välja, ühendage regulaator balloonist lahti ja viige gaasiballoon välja või hästiventileeritavasse kohta.

Parandage viga ja tehke uus lekkekontroll. Kui te ei saa viga parandada, ärge kasutage gaasikütteseadet! Lekkekontrolli järel keerake regulaator välja. Kui leke püsib, võtke kohe ühendust müüjaga. ÄRGE kasutage gaasikütteseadet, kui on lekkeid!

Ärge kasutage lekete otsimiseks lahtist leeki. Suitsetamine ja lahtise leegi kasutamine on lekkekontrolli ajal rangelt keelatud!

KUIDAS BALLOONI VAHETADA

Keerake regulaator välja, veenduge, et kohad ja pilootpõletid on kustunud, ja laske kütteseadmel täielikult jahtuda enne ballooni eemaldamist ja uue paigaldamist. Ärge proovige ballooni vahetada, kui kütteseade on endiselt kasutusel.

Balloonid tuleb vahetada leegivabas keskkonnas.

Ballooni vahetamise ajal ärge suitsetage.

Kui tühi balloon tuleb asendada, keerake gaas kinni ventiilist või regulaatorist ja võtke tühi balloon kütteseadmest välja.

Eemaldage tühjalt balloonilt regulaator.

Järgige „Ballooniga ühendamine" all kirjeldatud samme ja ühendage uus balloon.

HOIDMINE

1 Ühendage balloon lahti ja eemaldage see seadmest.
2 Hoidke balloonid hästiventileeritavas kohas, eemal süttivatest materjalidest. Hoidmine peaks toimuma välitingimustes. Balloone ei tohi hoida keldris ega kõrghoonetes.
3 Kütteseade tuleks katta kuivas, tolmuvabas kohas ja hoida originaalpakendis.

PUHASTAMINE

1 Kasutage kütteseadme välispinna ja balloonihoidla puhastamiseks niisket seebist väljaväänatud lappi.
2 Veenduge, et põletitele või piloot-/süütepiirkonda ei satuks vett. Enne kasutamist kuivatage kütteseade täielikult.
3 Ärge kasutage abrasiivseid puhastusvahendeid, kuna need võivad kahjustada värvikihi kvaliteeti.

HOOLDUS

1 Kontrollige regulaatori ja kütteseadme vahelist painduvat toru regulaarselt ja vajadusel asendage see. Kui see on kulunud, kahjustunud või vigastatud.
2 Soovituslik on lasta kütteseadet hooldada iga aasta vastavalt 1998. aasta gaasiohutuse (paigaldamine ja kasutamine) määrustele pädeva isiku poolt kontrollitud.
3 Kui mõni osa vajab väljavahetamist, tuleb see välja vahetada ainult õigete osade vastu, nagu need on tarnitud originaaltootja poolt.

TÕRKEOTSING

SÜMPTOMID	RIKE	ABINÕU
Piloottuli ei sütti automaatselt	Elektroodide vahele ei teki sädet	Veenduge, et Piezo-elektrilüliti töötab korralikult. Kontrollige, et elektrijuhe ei ole kahjustatud.
Piloottuli ei sütti automaatselt, kuid punktid (a) kuni (e) on rahuldavad ja piloottuli süttib tikuga	Vale asend sädemest juhtleegi gaasivoolu suhtes	Paigaldage süütekküünal ümber nii, et säde hüppab gaasivoolust üle.
Kütteseade ei jää põlema, kui süüte nupust vabastatakse rõhk	Elektromagnetklapp sulgub, kui kütteseade põleb	Veenduge, et termopaari andur asub juhtleegis. Veenduge, et termopaari ja klapi vahel on hea ühendus. Kontrollige termopaari. Kontrollige elektromagnetklappi.
Pärast maksimaalsesse asendisse lülitamist, kui kõik kolm plaati põlevad, on üks või mitu plaati tavapärasest madalamal intensiivsusel	Blokeeritud düüsid. Osaliselt blokeeritud toitetoru	Eemaldage ja puhastage blokeeritud düüs. Eemaldage toitetoru, eemaldage düüsid a puhuge läbi toru.
Raskused ristsüütamisel positsioonilt 1 positsioonile 2 või 3	Õhutõmme suunatakse esimesest plaadist eemale. Juhtleegi asend	Muutke seadme asukohta, et see ei oleks õhutõmbest negatiivselt mõjutatud. Paigaldage piloottuli nii, et see mõjutaks leegi esimese katte alumist nurka ja ka esimest katet.
Põlemislõhn	Puudu on tükike keraamilisest tulekivist	Kontrollige iga plaadi perimeetrit ja leidke koht, kus mõni tulekivi on nihkunud. Parandage koos tarnijaga ja laske umbes 24 tundi seista.

See toode pole mõeldud peamise küttesüsteemina kasutamiseks

Energiatõhususe klass: klass A

Otsene soojusvõimsus: 4,2 kW

Energiatõhususe indeks: EEI = 89%,

Palun vaadake juhendit seadme kokkupaneku, paigaldamise, hooldamise, lammutamise, ringlussevõtu ja/või utiliseerimise kohta kasutusaja lõpus.

See kütteseade vastab järgmisele ELi direktiivile ja määrustele

- (EL) 2016/426(GAR) määrus gaasilisi kütuseid põletavate seadmete kohta
- Komisjoni delegeeritud määrus (EL) 2015/1186 ja 2015/1188 ning järgmised harmoneeritud standardid on kohaldatud:
- EN449:2002 + A1:2007

Mudeli identifikaator(id): 103722							
Kaudne küttefunktsioon: [ei]							
Otsene soojusväljund: 4,2 (kW)							
Kaudne soojusväljund: puudub (kW)							
Kütus				Küttekehade heitmed			
				Nox (*)			
Valige kütusetüüp	[gaasiline]		G30	32 [mg/kWh sisend] (GCV)			
Üksus	Sümbol	Väärtus	Ühik	Üksus	Sümbol	Väärtus	Ühik
Soojusvõimsus				**Kasulik kasutegur (NCV)**			
Nimisoojusvõimsus	P_{min}	4,2	kW	Kasulik kasutegur nominaalse soojusvõimsuse juures	$\eta_{th,nom}$	100	%
Minimaalne soojusvõimsus (soovituslik)	P_{min}	1,47	kW	Kasulik kasutegur minimaalsel soojusväljundil (näitlik)	$\eta_{th,min}$	100	%
Elektrienergia lisatarbimine				**Soojusvõimsuse/ruumi temperatuuri regulaatori tüüp (valige üks)**			
Nominaalse soojusvõimsuse juures	el_{max}	PUUDUB	kW	Üheastmeline soojusvõimsus, puudub ruumi temperatuuri regulaator			[ei]
Minimaalse soojusvõimsuse juures	el_{min}	PUUDUB	kW	Kaks või enam manuaalset faasi, puudub ruumi temperatuuri regulaator			
Ooterežiimil	el_{SB}	PUUDUB	kW	mehaanilise termostaadiga ruumi temperatuuri regulaatoriga			[ei]
				elektroonilise ruumitemperatuuri regulaatoriga			[ei]
				elektrooniline ruumitemperatuuri regulaatoriga pluss päevane taimeri			[ei]
				elektrooniline ruumitemperatuuri regulaatoriga pluss nädalane taimeri			[ei]
				Muud juhtimisvõimalused (võimalik mitu valikut)			
				Ruumitemperatuuri regulaator, koos kohaloleku tuvastamisega			[ei]
				Ruumitemperatuuri regulaator, avatud akna tuvastamisega			[ei]
				koos kaugjuhtimise võimalusega			[ei]
				koos adaptiivse käivitusjuhtimisega			[ei]
				koos tööaja piiranguga			[ei]
				koos musta pirniga anduriga			[ei]
Vajalik püsiv juhtleegi võimsus							
Juhtleegi võimsuse nõue (kui see on asjakohane)				$P_{iloottuli}$	0,16	kW	
Kontaktandmed	Schou Company A/S, Nordager 31, DK-6000 Kolding, www.schou.com						
(*) NOx = lämmastikoksiidid							

KESKKONNAALANE TEAVE

Elektri- ja elektroonikaseadmed (EEE) sisaldavad materjale, mis võivad olla ohtlikud ja kahjustada inimeste tervist ja keskkonda, kui elektri- ja elektroonikaromusid (WEEE) ei kõrvaldata nõuetekohaselt. Läbikriipsutatud prügikastiga tähistatud tooted (ja kaasa antud patareid) on elektri- ja elektroonikaseadmed. Läbikriipsutatud prügikast sümboliseerib seda, et seadet ei tohi kasutusaja lõppedes kõrvaldada koos majapidamisjäätmetega, vaid see tuleb eraldi utiliseerida.

TEENINDUSKESKUS

Pidage meeles: märkida kõikide päringute puhul ära toote mudelinumber. Mudelinumber on toodud ära käesoleva juhendi kaanel ning toote nimisildil.

www.schou.com

Toodetud Hiina Rahvavabariigis

Tootja:

Schou Company A/S
Nordager 31
DK-6000 Kolding
www.schou.com

Kõik õigused kaitstud. Käesolevat kasutusjuhendit ei tohi ilma ettevõtte Schou Company A/S eelneva kirjaliku nõusolekuta paljundada ei osaliselt ega täielikult, elektrooniliselt või mehaaniliselt (näiteks fotokoopia või skaneering), tõlkida ega hoida andmebaasis ja otsingusüsteemis.

ELi VASTAVUSDEKLARATSIOON

Tootja:	
Ettevõtte nimi	Schou Company A/S
Aadress	Nordager 31
Postikood	6000
Linn	Kolding
Riik	Taani

See vastavusdeklaratsioon antakse välja tootja ainuvastutusel ja sellega deklareeritakse, et toode

Toote identifitseerimine:	Toode: KOKKUPANDAV GAASIKÜTTESEADE 4,2 KW DK/NO/FI Kaubamärgi nimi: DAY Toode: 103722
Pilttuvastus:	

on kooskõlas järgmis(t)e EÜ direktiivi(de) sätetega (kaasa arvatud kõik kohaldatavad muudatused)

Viitenumber/-rid	
(EL)2016/426	2009/125/EÜ

Selle vastavusdeklaratsiooni või selle osade viited standarditele ja/või tehnilistele kirjeldustele, mida kohaldatakse:

Harmoneeritud standardi number/-rid	
EN 449:2002+A1:2007	

Muud standardid ja/või tehnilised spetsifikatsioonid:

Standard või tehniline protseduur	
ELi tüübihindamine, moodul B	G-017-22 rev.1
PIN	1336DN017
Teavitatud asutus	1336
ELi tüübihindamine, moodul D	2531-GAR-CGA10391
Teavitatud asutus	2531

(1) Vajaduse korral viidatakse standardi või tehnilise kirjelduse kohaldatavatele osadele või punktidele.

Allkirjastas tootja jaoks ja nimel:

Kolding 15/08/2024

Kirsten Vibeke Jensen
vastavusjuht

Calefactor de gas

INTRODUCCIÓN
Para sacar el máximo provecho a su nuevo producto, lea este manual de instrucciones antes de usarlo. Por favor, guarde este manual en caso de que necesite consultarlo en un momento posterior.

DATOS TÉCNICOS

Calefactor de gas		CE 24 2531
MODELO		**103722**
Categoría del aparato (cat.):		I 3B/P(30)
Tipo de quemador:		Quemador de cerámica
Tamaño del inyector:		0,59 mm
Presión de suministro nominal:		28-30 mbar
Tipo de gas		Butano (G30), propano (G31)
Potencia térmica nominal (kW):	ΣQn Máxima	4,2
	Media	2,8
	Mínima	1,5
Consumo de gas (g/h):	Máximo	305
	Medio	210
	Mínimo	109
Sistema de encendido:		Encendedor piezoeléctrico
Contenedor de gas:		hasta 13 kg
Países de destino:		DK, NO, FI
Equipado con un interruptor antivuelco y una válvula ODS 2188 (se apaga en caso de deficiencia de oxígeno en la estancia). Incluye un tubo de 0,5 m y un regulador.		

INSTRUCCIONES ESPECIALES DE SEGURIDAD

- Utilice siempre el calefactor de acuerdo con las instrucciones suministradas con cada calefactor. Guarde las instrucciones en un lugar seguro.
- NO coloque prendas de vestir ni otros materiales sobre el calefactor. Esto podría provocar riesgo de incendio o influir negativamente en la eficiencia del aparato.
- El calefactor de gas se calienta mucho durante el uso y, por lo tanto, no debe utilizarse cerca de materiales inflamables, como cortinas, prendas de vestir y muebles. No guarde materiales inflamables cerca o sobre el calefactor de gas.
- La protección que incluye este aparato sirve para prevenir el riesgo de incendio o lesiones por quemaduras y no debe retirarse de forma permanente ninguna de sus partes. NO OFRECE PROTECCIÓN TOTAL PARA NIÑOS PEQUEÑOS O PARA ENFERMOS.

- El calefactor de gas no debe moverse mientras está en uso. Los golpes o impactos pueden activar el dispositivo de seguridad. Apague el calefactor de gas y espere a que se enfríe antes de moverlo.
- Mantenga las siguientes distancias mínimas: 50 cm por los laterales y 100 cm por la parte frontal. Siempre oriente el calefactor hacia el centro de la estancia. El calefactor siempre debe estar sobre una superficie nivelada.
- Si se sospecha que hay una fuga: NO desconecte el regulador. Compruebe todas las conexiones. Abra lentamente el gas y cepille las conexiones con agua jabonosa o con un spray detector de fugas; si hay una fuga de gas, se formarán burbujas. Si encuentra una fuga, cierre el gas. NO vuelva a utilizar el calefactor hasta que haya sido revisado por una persona competente de acuerdo con la normativa sobre seguridad de gas (instalaciones y uso) de 1998.
- El calefactor de gas no debe ser utilizado por personas con sensibilidad reducida, discapacidades físicas o mentales, o aquellas que no sean capaces de utilizarlo sin supervisión o sin haber recibido las instrucciones necesarias sobre cómo hacerlo de forma segura.
- Cuando encienda el calefactor de gas por primera vez o si no lo ha utilizado durante un tiempo, debe hacerlo al aire libre y dejarlo funcionar durante 15 minutos.
- El calefactor de gas no debe utilizarse en vehículos, caravanas, autocaravanas, sótanos, baños, dormitorios, salas de ducha, áreas de piscinas y edificios de gran altura.
- No utilice el calefactor de gas mientras duerme.
- El calefactor de gas debe revisarse en busca de fugas cada vez antes de usarlo.
- Haga que un centro de servicio autorizado (de gas, tubos y regulador) inspeccione el calefactor de gas anualmente.
- Asegúrese de que los tubos hacia y desde el cilindro de gas y cualquier conexión de tubo no puedan dañarse durante el uso. La presión de suministro debe ser de 28-30 mbar. Nunca utilice botellas de gas o válvulas que estén dañadas u oxidadas.
- Si durante el uso nota olor a gas, apague inmediatamente el regulador de la botella de gas. NO desconecte el regulador. Coloque la botella de gas y el calefactor de gas al aire libre. Abra todas las puertas y ventanas, ventile la estancia y realice una prueba de fugas según se describe en la sección de prueba de fugas.
- Nunca guarde otras botellas de gas en la misma estancia donde se utiliza el calefactor de gas.
- Después de usarlo, apague el calefactor de gas y cierre el regulador.
- Apague el calefactor de gas y cierre el regulador si sale de casa.
- Nunca desconecte el regulador mientras la válvula de la botella de gas o el regulador estén abiertos.
- No intente encender el calefactor de gas si el tubo parece suelto o está dañado de alguna manera.
- No exponga la botella de gas a calor extremo.
- No introduzca los dedos ni ningún material a través del panel frontal del calefactor de gas.
- Mantenga una distancia mínima de 1 metro entre el calefactor de gas y otras fuentes de calor.
- Utilice únicamente reguladores y tubos homologados. El regulador de gas debe cumplir la norma EN16129:2013 y las normativas aplicables en el país donde se instale. Póngase en contacto con el distribuidor de accesorios de gas más cercano. Consulte los datos técnicos. Está terminantemente prohibido utilizar presión regulable. La vida útil esperada del regulador de gas se estima en 5 años. Se recomienda sustituir el regulador antes de 5 años desde la fecha de fabricación o según lo indiquen las normativas nacionales.
- El tubo sustituible debe cumplir la norma EN16436-1:2014+A1:2015. El tubo debe cumplir la normativa pertinente del país donde se vaya a utilizar. El tubo no debe superar los 0,5

metros de longitud. Deben sustituirse las mangueras que presenten daños o desgaste. Asegúrese de que el tubo no está obstruido, doblado ni en contacto con ninguna parte del aparato que no sea su conexión. Se recomienda sustituir el tubo cada 3 años o según lo indiquen las normativas nacionales.

MEDIO AMBIENTE

El calefactor de gas debe colocarse de manera que esté orientado hacia el centro de la estancia y a una distancia segura de las paredes y de los materiales inflamables.

El calefactor de gas debe colocarse sobre una superficie plana y estable. NO coloque el calefactor de gas sobre alfombras sueltas, moquetas, frente a enchufes eléctricos, cerca de ropa de cama y cortinas, ni sobre mesas o encimeras.

El aparato consume oxígeno durante su uso. Por lo tanto, en las estancias donde se utilice el calefactor, se debe haber una ventilación adecuada. Esto garantiza la eliminación de los productos procedentes de la combustión y permite la entrada de aire de reposición.

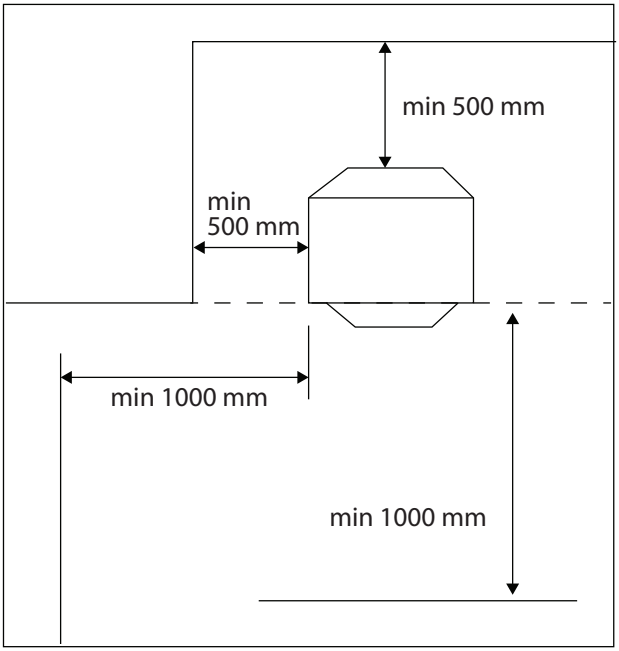

Número de radiantes en USO continuo	OTRO TAMAÑO DE ESTANCIA	TAMAÑO DE LA SALA DE ESTAR	Ventilación de nivel bajo	Ventilación de nivel alto
1	15 metros cúbicos (1,5 m x 4 m x 2,5 m)	30 metros cúbicos (28 m x 4 m x 25 m)	105cm^2	105cm^2
2	29 metros cúbicos (28 m x 4 m x 25 m)	58 metros cúbicos (5,2 m x 4 m x 25 m)	105cm^2	105cm^2
3	42 metros cúbicos (42 m x 4 m x 25 m)	84 metros cúbicos (84 m x 4 m x 25 m)	105cm^2	105cm^2

Una ventilación adecuada puede reducir considerablemente la condensación. En la siguiente tabla se muestran los tamaños mínimos de las estancias adecuados para cada ajuste de calor y la ventilación que se debe proporcionar.

ADVERTENCIA

Realice una prueba de fugas en todas las conexiones cada vez que vuelva a conectar la botella de gas o si el calefactor no se ha utilizado durante un periodo prolongado.

No retuerza el tubo flexible ni el tubo.

No mueva el aparato cuando esté encendido.

CONSTRUCCIÓN Y FUNCIONAMIENTO

1. Encendedor
2. Perilla de mando de gas
3. Protector de seguridad
4. Piloto y sistema de encendido
5. Cubierta de protección para la botella de gas

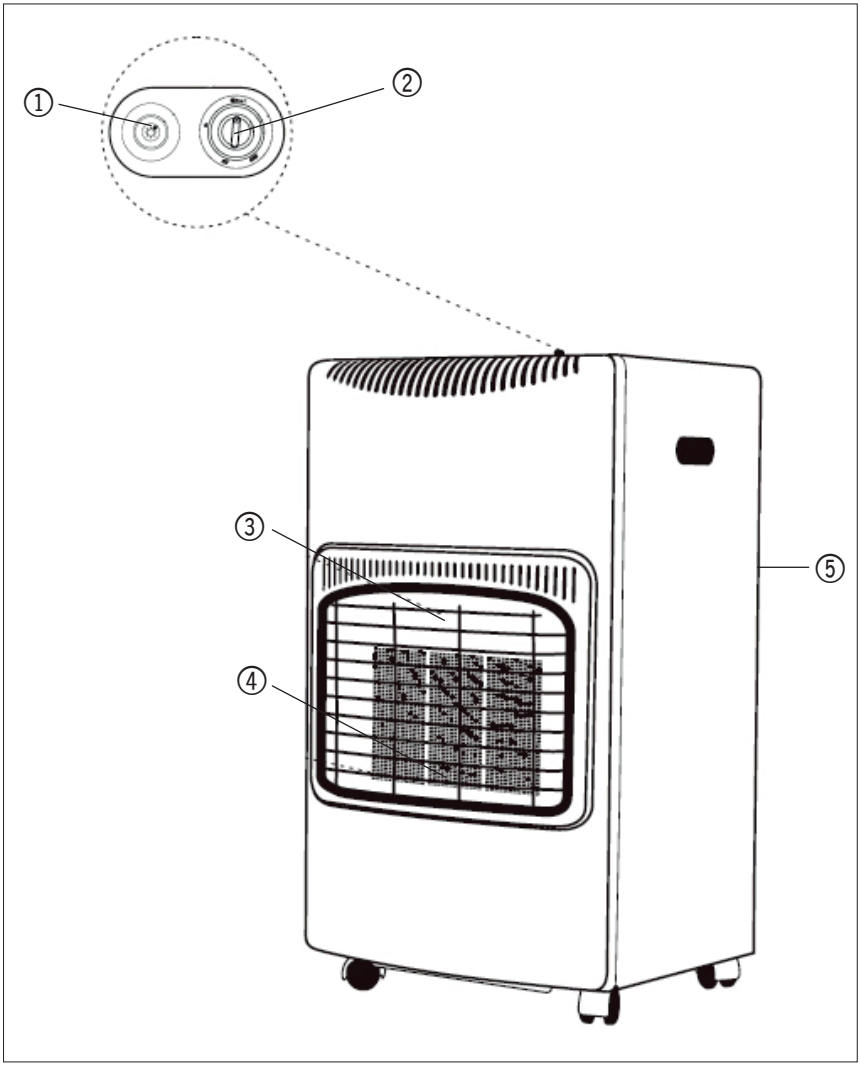

IDENTIFICACIÓN DE PIEZAS

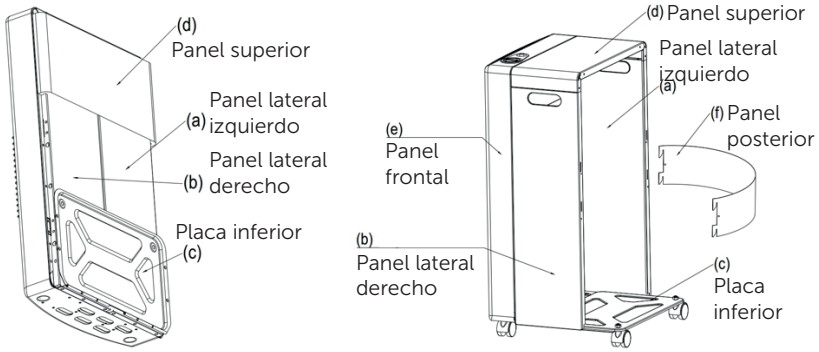

Nombre de las herramientas		CANT.
Tornillo ST4 × 8		12
Tornillo M5 × 8		4
Tuerca M8		2
Rueda		4

INSTRUCCIONES DE MONTAJE PARA EL CALEFACTOR DE GAS PLEGABLE

Es muy importante leer y seguir atentamente las instrucciones de montaje. Debe seguir las instrucciones paso a paso según se indica a continuación para asegurarse de que la unidad quede completamente fija.

¡MUY IMPORTANTE!

ESTUDIE DETENIDAMENTE LA FIGURA 1 PARA FAMILIARIZARSE CON LA UBICACIÓN DE TODOS LOS TORNILLOS Y TUERCAS QUE DEBEN COLOCARSE Y APRETARSE.

Ahora que ha identificado todas las piezas, siga las instrucciones paso a paso

Coloque el calefactor boca abajo en la parte delantera, como se muestra en la imagen. Ponga una toalla o una base suave para protegerlo de daños. Pliegue el panel (a) izquierdo, el panel (b) derecho, la placa (c) inferior y el panel (d) superior muy cerca de un ángulo de 90 grados. (Consulte la figura 2)

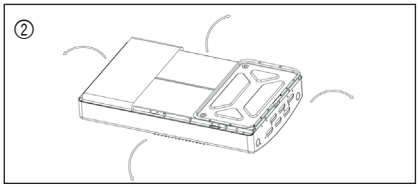

Inserte la placa de esquina en el panel lateral e inserte la placa inferior en el panel lateral (los paneles laterales deben estar hacia afuera). (Consulte la figura 3)

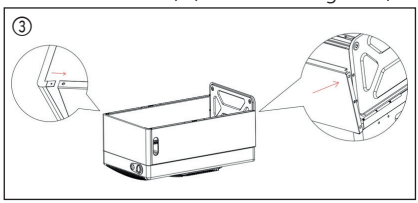

Fije dos ruedas directamente en la parte inferior del panel (e) frontal y fije dos ruedas con la placa (c) inferior usando 2 tuercas (M8). Utilice 4 tornillos (M5*8) para fijar la placa inferior a los paneles izquierdo y derecho. Fije el panel de esquina a los paneles laterales con 2 tornillos (ST4*8). (Consulte la figura 4)

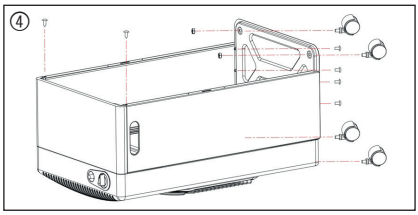

Fije el panel (d) superior al panel (e) frontal con 2 tornillos (ST4*8). Utilice 4 tornillos (ST4*8) para fijar el panel superior a los paneles izquierdo y derecho. Fije los paneles izquierdo y derecho al panel frontal con 4 tornillos (ST4*8). (Consulte la figura 5)

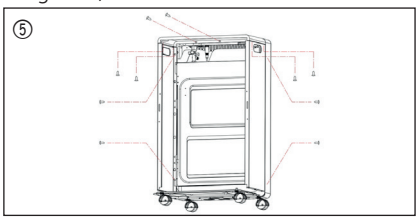

Coloque el panel (f) posterior sobre dos paneles laterales después de colocar la botella de gas en la placa inferior. (Consulte la figura 6)

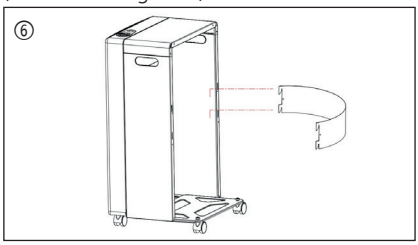

GUÍA DE FUNCIONAMIENTO

El calentador tiene cuatro ajustes: Encendido y mínimo (pos.1), medio (pos.2) y máximo (pos.3).

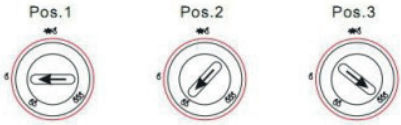

Encienda el gas girando el regulador de gas a la posición de encendido.

Presione hacia abajo y gire la perilla de mando a la posición de encendido y manténgala durante 15 segundos.

Con la perilla de mando pulsada, presione el botón de encendido hasta que la luz piloto (en la parte inferior del quemador) se encienda. Siga manteniendo la perilla de mando presionada durante 10-15 segundos más. Repita la operación anterior si la llama piloto se apaga después de soltar la perilla de mando.

AJUSTES DE CALOR

Para cambiar de máximo a medio, presione suavemente la perilla de mando y gírela a la posición 2.

Para cambiar de mínimo a máximo, presione suavemente la perilla de mando y gírela a la posición 3.

APAGAR EL CALEFACTOR

Apague el calefactor en la botella o coloque el interruptor del regulador en la posición de APAGADO. Si el calefactor no se va a utilizar durante un periodo de tiempo, desconecte el regulador de la botella y sustituya cualquier tapa de protección de la válvula.

Atención: No gire la perilla de mando con fuerza. El botón debe presionarse suavemente antes de cambiar el ajuste de mando de calor. La perilla de mando no girará si no se presiona hacia abajo. Asegúrese de que el botón queda bloqueado en la posición/ajuste de calor deseado.

CONEXIÓN DE LA BOTELLA DE GAS

Coloque la botella de gas en la parte trasera del calefactor.

Acople el regulador de gas a la botella de gas.

Abra el regulador.

Si no se suministra el regulador o falta, póngase en contacto con su proveedor de gas para obtener asesoramiento sobre el tipo correcto para la botella de gas que se va a utilizar.

IMPORTANTE: PRUEBA DE FUGAS

Esto se debe realizar en un área bien ventilada, alejada de llamas abiertas y de cualquier otra fuente de ignición.

Con el regulador conectado a la botella,

abra el mando del regulador. Cepille todas las conexiones de los tubos, los conductos de conexión de la válvula y la botella de gas con una solución al 50/50 de detergente y agua o con un aerosol detector de fugas. Si se forman burbujas, indica que hay una fuga. Si se encuentra una fuga, cierre el regulador, desconecte el regulador de la botella y retire la botella de gas al aire libre o a un área bien ventilada.

Corrija el error y realice una nueva prueba de fugas. Si no puede corregir el error, ¡no utilice el calefactor de gas! Apague el regulador después de la prueba de fugas. Si todavía hay una fuga, póngase en contacto inmediatamente con el proveedor. NO utilice el calefactor de gas si hay fugas.

No utilice llamas abiertas para buscar fugas. ¡Está terminantemente prohibido fumar y usar llamas abiertas durante la prueba de fugas!

CÓMO CAMBIAR UNA BOTELLA DE GAS

Apague el regulador, asegúrese de que los lugares y los quemadores piloto están apagados y deje que el calefactor se enfríe por completo antes de quitar la botella de gas o colocar una nueva. No intente reemplazar la botella de gas mientras el calefactor todavía está en uso.

Las botellas de gas deben reemplazarse en un entorno libre de llamas.

No fume mientras cambia la botella de gas.

Cuando necesite reemplazar la botella de gas vacía, cierre el gas en la válvula o en el regulador y saque la botella vacía del calefactor.

Retire el regulador de la botella vacía.

Siga los pasos descritos en "Conexión de la botella de gas" y conecte una botella nueva.

ALMACENAMIENTO

1 Desconecte la botella y retírela del aparato.
2 Guarde las botellas de gas en un área bien ventilada, lejos de material combustible. Deben almacenarse en el exterior. Las botellas no deben almacenarse en sótanos ni en pisos situados en altura.
3 El calefactor debe cubrirse en un área seca y libre de polvo, en su embalaje original.

LIMPIEZA

1 Utilice un paño húmedo y escurrido con jabón para limpiar el exterior y la zona de almacenamiento de la botella de gas de su calefactor.
2 Asegúrese de que no caiga agua sobre los quemadores o la zona de encendido. Seque completamente el calefactor antes de usarlo.
3 No utilice productos de limpieza abrasivos, ya que pueden dañar la calidad del acabado de la pintura.

MANTENIMIENTO

1 Compruebe regularmente el tubo flexible entre el regulador y el calefactor y cámbielo si está deteriorado, desgastado o dañado.
2 Se recomienda que un profesional competente revise el calefactor cada año de acuerdo con la normativa sobre seguridad de gas (instalaciones y uso) de 1998.
3 Si es necesario reemplazar alguna pieza, solo se deben usar piezas originales suministradas por el fabricante.

RESOLUCIÓN DE PROBLEMAS

SÍNTOMAS	FALLO	SOLUCIÓN
El piloto no se enciende automáticamente	No hay chispa en la separación del electrodo	Asegúrese de que el interruptor piezoeléctrico funciona correctamente. Compruebe que el cable eléctrico no está dañado.
El piloto no se encenderá automáticamente, pero los puntos (a) a (e) son satisfactorios y el piloto se encenderá con una cerilla	Posición incorrecta de la chispa en relación con el flujo de gas del piloto	Vuelva a colocar la bujía para que la chispa salte a través del flujo de gas.
El calefactor no permanecerá encendido cuando se libere el botón de encendido	La válvula electromagnética se cierra mientras el calefactor está encendido	Asegúrese de que la sonda del termopar está situada en la llama del piloto. Asegúrese de que hay una buena conexión entre el termopar y la válvula. Compruebe el termopar. Compruebe la válvula electromagnética.
Después de cambiar a la posición máxima con las tres placas encendidas, una o más placas parecen tener una intensidad inferior a la normal	Surtidores obstruidos. Tubo de suministro parcialmente obstruido	Retire y limpie el surtidor obstruido. Retire el tubo de suministro, extraiga los surtidores y sople a través del tubo.
Dificultad para encender desde la posición 1 hasta la posición 2 o 3	Corriente de aire dirigida lejos de la primera placa. Posición de la llama del piloto	Cambie la ubicación del aparato para que no se vea afectado negativamente por la corriente de aire. Coloque el piloto de modo que incida en la esquina inferior de la segunda placa, así como en la primera.
Olor a combustión	Pieza de cerámica refractaria que falta	Inspeccione el perímetro de cada placa y localice el lugar donde se ha desplazado algo de arcilla refractaria. Repárelo con el proveedor y déjelo secar durante aproximadamente 24 horas.

Este producto no es adecuado para fines de calefacción primaria

Clase de eficiencia energética: Clase A

Potencia calorífica directa: 4,2 kW

Índice de eficiencia energética: IEE = 89 %,

Consulte el manual de instrucciones para obtener información sobre el montaje, la instalación, el mantenimiento, el desmontaje, el reciclaje y/o la eliminación al final de su vida útil.

Este calefactor cumple con la siguiente directiva y normativas de la CE

- Reglamento (UE) 2016/426 sobre los aparatos que queman combustibles gaseosos
- Reglamento Delegado (UE) 2015/1186 y 2015/1188 de la Comisión
  Y se han aplicado las siguientes normas armonizadas:
- EN 449:2002 + A1:2007

Identificador(es) del modelo: 103722							
Funcionalidad de calefacción indirecta: [no]							
Salida de calor directa: 4,2 (kW)							
Salida de calor indirecta: N/A (kW)							
Combustible				Emisiones de calefacción del espacio			
				Nox (*)			
Seleccione el tipo de combustible	[gaseoso]		G30	32 [mg/ kWh de entrada] (PCS)			
Artículo	Símbolo	Valor	Unidad	Artículo	Símbolo	Valor	Unidad
Potencia calorífica				**Eficiencia útil (PCI)**			
Potencia calorífica nominal	P_{min}	4,2	kW	Eficiencia útil a la potencia de calor nominal	$\eta_{th,nom}$	100	%
Potencia calorífica mínima (indicativa)	P_{min}	1,47	kW	Eficiencia útil a la potencia de calor mínima (indicativo)	$\eta_{th,min}$	100	%
Consumo de electricidad auxiliar				**Tipo de control de la potencia calorífica/ temperatura ambiente (seleccione uno)**			
A potencia calorífica nominal	elmax	N/A	kW	Salida de calor de un solo nivel, sin control de temperatura ambiente			[no]
A potencia calorífica mínima	elmin	N/A	kW	Dos o más etapas manuales, sin control de temperatura ambiente			
En modo de espera	el_{SB}	N/A	kW	con termostato mecánico de control de la temperatura ambiente			[no]
				con control electrónico de la temperatura ambiente			[no]
				con mando electrónico de temperatura ambiente más temporizador diario			[no]
				con mando electrónico de temperatura ambiente más temporizador semanal			[no]
				Otras opciones de control (posibilidad de selección múltiple)			
				control de temperatura ambiente, con detección de presencia			[no]
				control de temperatura ambiente, con detección de ventanas abiertas			[no]
				con opción de control de distancia			[no]
				con control de arranque adaptativo			[no]
				con limitación del tiempo de funcionamiento			[no]
				con sensor de bombilla negra			[no]
Requisitos de alimentación de la llama piloto permanente							
Requisitos de alimentación de la llama piloto (si procede)			P_{piloto}	0,16	kW		
Datos de contacto	Schou Company A/S, Nordager 31, DK-6000 Kolding, www.schou.com						
(*) NOx = óxidos de nitrógeno							

INFORMACIÓN MEDIOAMBIENTAL

Los aparatos eléctricos y electrónicos (AEE) contienen materiales que podrían ser peligrosos y nocivos para la salud de las personas y el medio ambiente si los residuos eléctricos y electrónicos (RAEE) no se eliminan adecuadamente. Los productos (y las baterías si vienen incluidas) marcados con un cubo de basura tachado son equipos eléctricos y electrónicos. El cubo de basura tachado simboliza que el aparato no debe eliminarse al final de su vida útil junto con la basura doméstica, sino que debe desecharse por separado.

CENTRO DE SERVICIO

Nota: Por favor, cite el número de modelo del producto relacionado con todas las preguntas.
El número de modelo se muestra en la parte frontal de este manual y en la placa de características del producto.
www.schou.com

Fabricado en la R.P.C.
Fabricante:
Schou Company A/S
Nordager 31
DK-6000 Kolding
www.schou.com

Todos los derechos reservados. El contenido de este manual no puede ser reproducido, ni total ni tampoco parcialmente, de cualquier forma por medios electrónicos o mecánicos, por ejemplo, fotocopias o publicación, traducción o guardado en un almacén de información y sistema de recuperación, sin la previa autorización por escrito de Schou Company A/S.

DECLARACIÓN UE DE CONFORMIDAD

Fabricante:	
Nombre de la empresa	Schou Company A/S
Dirección postal	Nordager 31
Código Postal	6000
Localidad	Kolding
País	Dinamarca

La presente declaración de conformidad se emite bajo la exclusiva responsabilidad del fabricante y en ella se declara que el producto

Identificación del producto:	El producto: CALEFACTOR DE GAS PLEGABLE 4,2 KW DK/NO/FI Nombre de marca: DAY Ref.: 103722
Identificación de la imagen:	

cumple con las disposiciones de la(s) siguiente(s) directiva(s) de la CE (incluidas todas las modificaciones aplicables)

Número(s) de referencia	
(UE)2016/426	2009/125/CE

Referencias de las normas o las especificaciones técnicas aplicadas a esta declaración de conformidad o a partes de ella:

Número(s) de norma(s) armonizada(s)	
EN 449:2002+A1:2007	

Otras normas o especificaciones técnicas:

Norma o procedimiento técnico	
Examen UE de tipo, módulo B	G-017-22 rev.1
N.I.P.	1336DN017
Organismo notificado	1336
Examen UE de tipo, módulo D	2531-GAR-CGA10391
Organismo notificado	2531

(1) Siempre que proceda, se hará referencia a las partes o cláusulas aplicables de la norma o de las especificaciones técnicas.

Firmado en nombre y representación del fabricante por:

Kolding 15/08/2024

Kirsten Vibeke Jensen
Directora de Cumplimiento

Gaskachel

INLEIDING

Om het beste uit uw nieuwe product te halen, gelieve deze instructies voor gebruik door te lezen. Bewaar de handleiding voor het geval u deze op een later moment wilt raadplegen.

TECHNISCHE GEGEVENS

Gaskachel		CE 24 2531
MODEL		**103722**
Apparaatcategorie (Cat.):		I 3B/P(30)
Brandertype:		Keramische brander
Grootte van de injector:		0,59 mm
Nominale toevoerdruk:		28-30 mbar
Soort gas		Butaan (G30), propaan (G31)
Nominale warmte-invoer (kW):	ΣQn Maximaal	4,2
	Medium	2,8
	Minimaal	1,5
Gasverbruik (g/uur):	Maximaal	305
	Medium	210
	Minimaal	109
Ontstekingssysteem:		Piëzo-ontsteking
Gasfles:		tot 13 kg
Bestemmingslanden:		DK, NO, FI
Voorzien van een kantelschakelaar en een TTB-klep 2188 (schakelt uit bij zuurstofgebrek in de ruimte). Wordt geleverd met een slang van 0,5 m en een drukregelaar.		

SPECIALE VEILIGHEIDSINSTRUCTIES

- Gebruik de kachel altijd in overeenstemming met de instructies die bij elke kachel worden geleverd. Bewaar de instructies op een veilige plaats.
- NOOIT kleding of ander materiaal op de kachel leggen. Dit kan brandgevaar opleveren/het rendement van het apparaat beïnvloeden.
- De gaskachel wordt tijdens het gebruik zeer heet. Gebruik de kachel daarom niet in de buurt van brandbaar materiaal zoals gordijnen, kleding en meubels. Nooit brandbaar materiaal op of in de buurt van de gaskachel bewaren.
- De beveiliging op dit apparaat is bedoeld om het risico op vuur of letsel als gevolg van vuur te voorkomen. Geen enkel gedeelte van de beveiliging mag permanent worden verwijderd. HET BIEDT GEEN VOLLEDIGE BESCHERMING VOOR JONGE KINDEREN OF PERSONEN

MET VERMINDERDE LICHAMELIJKE, ZINTUIGLIJKE OF MENTALE VERMOGENS.

- Nooit de gaskachel verbranden als deze brandt. Schokken of stoten kunnen het veiligheidsmechanisme activeren. Zet de gaskachel uit en laat het apparaat afkoelen voordat u het verplaatst.
- Houd altijd de volgende minimale afstanden aan: 50 cm vanaf de zijkanten en 100 cm vanaf de voorkant. Richt de kachel altijd naar het midden van de kamer. Plaats de kachel altijd op een vlakke ondergrond.
- Als u vermoedt dat er een lek is. De regelaar NIET afkoppelen. Controleer alle aansluitingen. Draai het gas langzaam open en borstel de verbindingen in met water met zeep of een lekdetectiespray. Bij een gaslek ontstaan er bubbels. Sluit het gas af als u een lek constateert. NOOIT de kachel opnieuw gebruiken voordat deze is gecontroleerd door een ter zake kundig persoon conform de geldende gasveiligheidsvoorschriften voor (installatie- en gebruik).
- De gaskachel mag niet worden gebruikt door personen met verminderde gevoeligheid, lichamelijke of geestelijke beperkingen of personen die de gaskachel niet kunnen bedienen, tenzij zij onder toezicht staan of instructies hebben gekregen van een persoon die verantwoordelijk is voor hun veiligheid.
- Zet de gaskachel de eerste keer dat u het apparaat gebruikt of als u de kachel lange tijd niet hebt gebruikt, buiten aan en laat deze 15 minuten buiten branden.
- Nooit de gaskachel gebruiken in voertuigen, caravans, campers, kelders, badkamers, slaapkamers, doucheruimtes, zwembadruimtes en hoogbouw.
- Nooit de gaskachel tijdens het slapen gebruiken.
- Controleer de gaskachel altijd op lekkage voordat u het apparaat gebruikt.
- Laat een erkend servicecentrum (voor gas, slang en drukregelaar) de gaskachel jaarlijks controleren.
- Zorg ervoor dat de slangen naar en van de gasfles en eventuele slangverbindingen tijdens het gebruik niet beschadigd kunnen raken. De toevoerdruk moet 28-30 mbar zijn. Nooit beschadigde of geroeste gasflessen of -kranen gebruiken.
- Als u tijdens het gebruik gas ruikt, moet u de drukregelaar op de gasfles onmiddellijk uitschakelen. NOOIT de regelaar afkoppelen. Zet de gasfles en de gaskachel buiten. Open alle deuren en ramen, ventileer de kamer en voer een lektest uit zoals beschreven in het gedeelte over de lektest.
- Nooit andere gasflessen in dezelfde ruimte bewaren waarin u de gaskachel gebruikt.
- Schakel na gebruik de gaskachel uit en sluit de regelaar.
- Zet de gashaard uit en sluit de regelaar als u het huis verlaat.
- Nooit de drukregelaar afkoppelen terwijl de gasflesklep of de drukregelaar geopend is.
- Nooit proberen de gaskachel in te schakelen als de slang los lijkt te zitten of op enige manier is beschadigd.
- Nooit de gasfles blootstellen aan extreme hitte.
- Nooit vingers of materiaal door het voorpaneel van de gaskachel steken.
- Houd minimaal 1 meter afstand tussen de gaskachel en andere warmtebronnen.
- Gebruik uitsluitend goedgekeurde drukregelaars en slangen. De gasdrukregelaar moet voldoen aan de norm EN16129:2013 en de geldende voorschriften in het land waarin de kachel wordt geïnstalleerd. Neem contact op met de dichtstbijzijnde dealer van gasaccessoires. Raadpleeg de technische gegevens. Het is ten strengste verboden om verstelbare druk te gebruiken. De verwachte levensduur van de gasdrukregelaar wordt geschat op 5 jaar. Wij bevelen aan om de regelaar uiterlijk 5 jaar na de fabricagedatum of volgens de nationale voorschriften te vervangen.
- De vervangingsslang moet voldoen aan de norm EN16436-1:2014+A1:2015. De

slang moet voldoen aan de relevante standaard in het land van gebruik. De slang mag niet langer zijn dan 0,5 meter. Vervang een versleten of beschadigde slang. Controleer of de slang niet verstopt of geknikt is, dan wel in contact staat met andere onderdelen van het apparaat behalve de aansluiting. Wij bevelen aan om de slang elke 3 jaar te vervangen of zoals voorgeschreven in de nationale regelgeving.

OMGEVING

Plaats de gaskachel zo dat het apparaat naar het midden van de kamer wijst en op een veilige afstand van muren en brandbare materialen staat.

Plaats de gaskachel op een vlakke en stabiele ondergrond. NOOIT de gaskachel op losse tapijten, vloerkleden, voor elektrische stopcontacten, in de buurt van beddengoed en gordijnen, of op tafels of aanrechtbladen plaatsen.

Uw kachel verbruikt zuurstof tijdens het gebruik. Zorg daarom voor voldoende ventilatie in ruimtes waar u de kachel

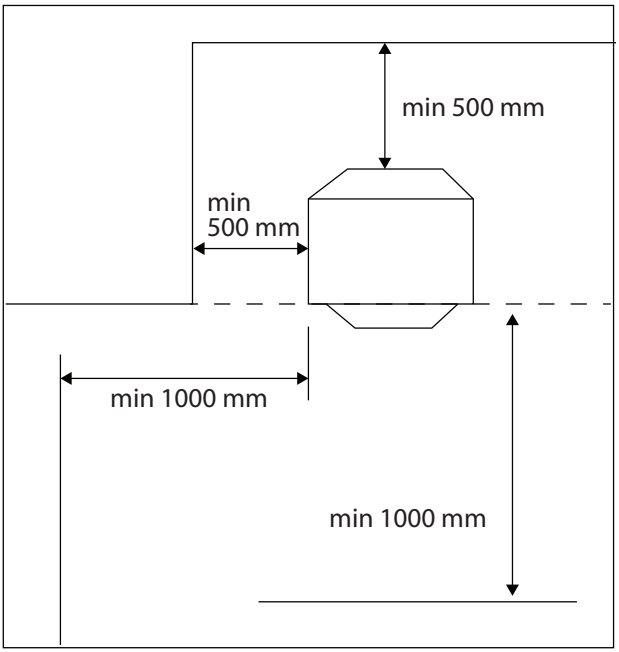

Aantal continu IN GEBRUIK zijnde stralers	ANDERE RUIMTEAFMETING	AFMETINGEN WOONKAMER	Laag ventilatieniveau	Hoog ventilatieniveau
1	15 kubieke meter (1,5 m x 4 m x 2,5 m)	30 kubieke meter (28 m x 4 m x 25 m)	105 cm^2	105 cm^2
2	29 kubieke meter (28 m x 4 m x 25 m)	58 kubieke meter (5,2 m x 4 m x 25 m)	105 cm^2	105 cm^2
3	42 kubieke meter (42 m x 4 m x 25 m)	84 kubieke meter (84 m x 4 m x 25 m)	105 cm^2	105 cm^2

gebruikt. Dit zorgt ervoor dat de verbrandingsproducten worden afgevoerd en dat er vervangende lucht kan worden aangevoerd.

Voldoende ventilatie kan condensatie aanzienlijk verminderen. De onderstaande tabel toont de kleinste afmetingen van kamers die geschikt zijn voor elke warmtestand, en de ventilatie die nodig is.

WAARSCHUWING

Voer elke keer dat u de gasfles opnieuw aansluit of wanneer de kachel langere tijd niet is gebruikt een lektest uit op alle verbindingen.

Nooit de flexibele buis of de slang verdraaien.

Nooit het apparaat verplaatsen wanneer het brandt.

CONSTRUCTIE EN FUNCTIE

1. Ontsteker
2. Gasregelknop
3. Veiligheidsrooster
4. Waakvlam- en ontstekingssysteem
5. Beschermhoes voor gasfles

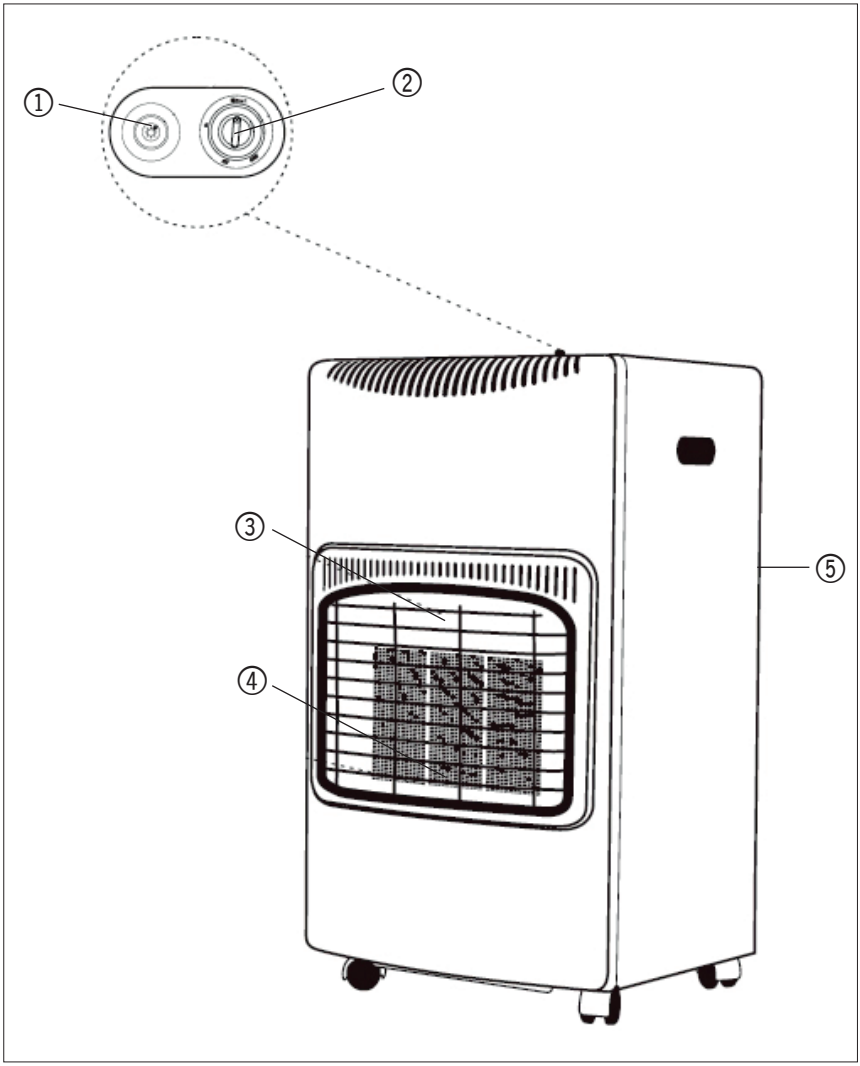

ONDERDELEN

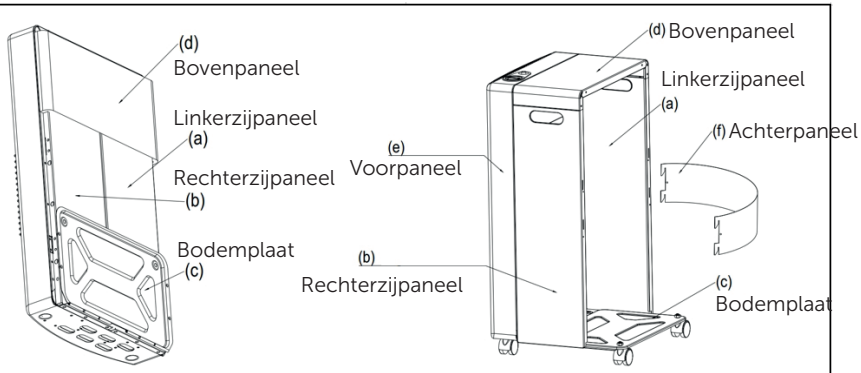

Gereedschapsnaam	AANTAL
Schroef ST4 × 8	12
Schroef M5 × 8	4
Moer M8	2
Wiel	4

MONTAGE-INSTRUCTIES VOOR OPVOUWBARE GASKACHEL

Het is erg belangrijk dat u de montage-instructies goed leest en in acht neemt. U moet de instructies hieronder stap voor stap volgen om er zeker van te zijn dat het apparaat volledig is bevestigd.

HEEL BELANGRIJK!!

BESTUDEER AFBEELDING 1 ZORGVULDIG OM U VERTROUWD TE MAKEN MET DE PLAATS WAAR ALLE BEVESTIGINGSSCHROEVEN EN MOEREN MOETEN WORDEN AANGEBRACHT EN VASTGEDRAAID.

Nu u alle onderdelen heeft geïdentificeerd, moet u de instructies stap voor stap volgen.

Leg de kachel zoals getoond ondersteboven neer op de voorkant. Gebruik een zachte handdoek of mat ter bescherming tegen beschadigingen. Vouw het linkerzijpaneel (a), het rechterzijpaneel (b), de bodemplaat (c) en de bovenpaneelopening (d) uit tot een hoek van bijna 90 graden. (Zie afbeelding 2)

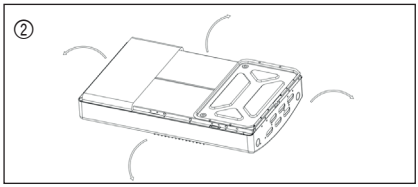

Plaats de hoekplaat in het zijpaneel en plaats de bodemplaat in het zijpaneel (de zijpanelen moeten naar buiten gericht zijn). (Zie afbeelding 3)

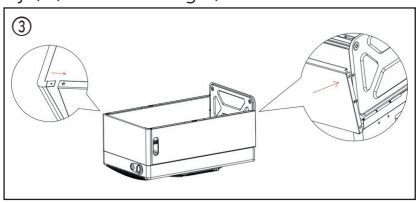

Bevestig twee wielen rechtstreeks aan de onderkant van het voorpaneel (e) en bevestig twee wielen aan de bodemplaat (c) met de 2 meegeleverde moeren (M8). Gebruik 4 schroeven (M5*8) om de bodemplaat aan de linker- en rechterzijpanelen vast te zetten. Bevestig het hoekpaneel aan de zijpanelen met de 2 schroeven (ST4*8). (Zie afbeelding 4)

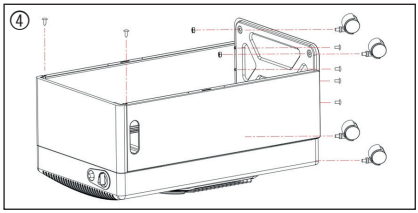

Bevestig het bovenpaneel (d) aan het voorpaneel (e) met de 2 schroeven (ST4*8). Gebruik 4 schroeven (ST4*8) om het bovenpaneel aan de linker- en rechterzijpanelen te bevestigen. Bevestig de linker- en rechterzijpanelen met de 4 schroeven (ST4) aan het voorpaneel. (Zie afbeelding 5)

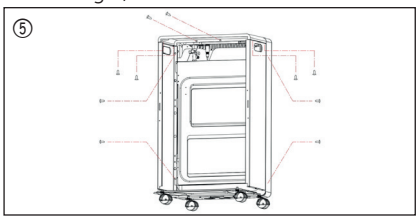

Plaats het achterpaneel (f) op de twee zijpanelen nadat u de gasfles op de bodemplaat heeft geplaatst. (Zie afbeelding 6)

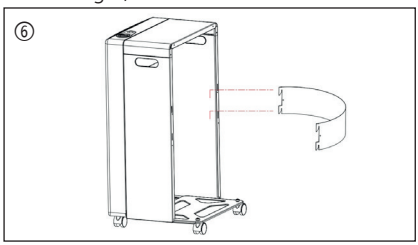

GEBRUIKSAANWIJZING

De kachel heeft vier standen: Verlichting en Minimum (Pos.1), Medium (Pos.2) en Maximum (Pos.3).

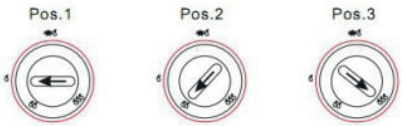

Draai de gastoevoer open door de gaskraan in de stand 'on' (aan) te draaien.

Druk de regelknop in, draai deze naar de stand 'Verlichting' en houd deze 15 seconden lang vast.

Terwijl u de regelknop ingedrukt houdt, moet u de ontstekingsknop indrukken totdat de waakvlam (onder aan de brander) ontsteekt. Houd de regelknop nog 10-15 seconden ingedrukt. Herhaal de bovenstaande handeling als de waakvlam uitgaat nadat u de regelknop heeft losgelaten.

WARMTESTANDEN

Om van maximum naar medium te schakelen, moet u voorzichtig op de regelknop drukken en deze naar stand 2 draaien.

Om van minimum naar maximum te schakelen, moet u voorzichtig op de regelknop drukken en deze naar stand 3 draaien.

DE KACHEL UITSCHAKELEN

Zet de kachel uit bij de gasfles of zet de schakelaar op de drukregelaar in de stand "OFF" (UIT). Als u de kachel langere tijd niet gebruikt, moet u de drukregelaar loskoppelen van de gasfles en een afsluitdop op het ventiel aanbrengen.

Let op: Nooit de regelknop met geweld verdraaien. Voordat u de warmtestand aanpast, moet u de knop voorzichtig indrukken. U kunt de regelknop alleen verdraaien als u de knop eerst indrukt. Zorg ervoor dat de knop goed vergrendeld is in de gewenste warmtestand/positie.

DE GASFLES AANSLUITEN

Plaats de met gas gevulde fles achter in de kachel.

Klik de gasdrukregelaar op de gasfles.

Zet de drukregelaar aan.

Als de drukregelaar niet is meegeleverd of ontbreekt, dient u contact op te nemen met uw gasleverancier om het juiste type drukregelaar voor de gebruikte gasfles te verkrijgen.

BELANGRIJK: LEKTEST

Voer deze altijd uit in een goed geventileerde ruimte zonder open vuur of andere ontstekingsbronnen. Draai als de drukregelaar is aangesloten de regelknop op 'on' (aan). Borstel alle slang- en pijpaansluitingen evenals de aansluiting op de gasfles met een oplossing van 50% water en 50% reinigingsmiddel of gebruik een lekzoekspray. Als er zich bellen vormen, is er sprake van een lek. Als u een lek constateert, moet u de drukregelaar uitzetten, loskoppelen van de gasfles en de gasfles buiten of in een goed geventileerde ruimte plaatsen.

Herstel het defect en voer een nieuwe lektest uit. Als u de fout niet kunt herstellen, mag u de gaskachel niet gebruiken! Zet de drukregelaar na de lektest uit. Als er nog steeds een lek is, moet u onmiddellijk contact opnemen met de leverancier. NOOIT de gaskachel gebruiken als er lekkages zijn!

Geen open vlam gebruiken om naar lekkages te zoeken. Roken en het gebruik van open vuur zijn ten strengste verboden tijdens de lektest!

EEN GASFLES VERVANGEN

Zet de regelaar uit, controleer of de branders en de waakvlam zijn gedoofd, en laat de kachel volledig afkoelen voordat u de gasfles verwijdert en vervangt. Probeer de gasfles niet te vervangen terwijl u de kachel nog gebruikt.

Vervang gasflessen altijd in een omgeving zonder vlammen.

Nooit roken tijdens het vervangen van de gasfles.

Als u uw lege gasfles wilt vervangen, moet u de gastoevoer bij de klep of de regelaar afsluiten en de lege gasfles uit de kachel halen.

Verwijder de regelaar van de lege gasfles.

Volg de stappen onder "De gasfles aansluiten" om een nieuwe gasfles aan te sluiten.

OPSLAG

1 Koppel de gasfles los en verwijder deze van het apparaat.
2 Bewaar gasflessen op een goed geventileerde plaats, uit de buurt van brandbaar materiaal. Opslag moet buiten plaatsvinden. Nooit gasflessen opslaan in kelders of in hoogbouw.
3 Dek de kachel af en bewaar het apparaat op een droge, stofvrije plaats in de originele verpakking.

REINIGEN

1 Gebruik een vochtige, uitgewrongen zeepachtige doek om de buitenkant en de gasflesruimte van uw kachel schoon te maken.
2 Zorg ervoor dat er geen water op de branders of het waakvlam-/ontstekingsgebied terechtkomt. Maak de kachel voor gebruik volledig droog.
3 Geen schurende schoonmaakmiddelen gebruiken omdat deze de lak kunnen beschadigen.

ONDERHOUD

1 Controleer regelmatig de flexibele slang tussen de regelaar en de kachel en vervang deze indien deze beschadigd, versleten of verouderd is. Indien beschadigd of versleten.
2 Wij adviseren om de kachel jaarlijks te laten onderhouden door een ter zake kundig persoon conform de geldende gasveiligheidsvoorschriften voor gasveiligheid (installatie- en gebruik).
3 Indien er onderdelen moeten worden vervangen, mag u deze uitsluitend vervangen door de juiste onderdelen van de oorspronkelijke fabrikant.

PROBLEMEN OPLOSSEN

SYMPTOMEN	STORING	OPLOSSING
De waakvlam ontsteekt niet automatisch	Geen vonk over de elektrodespleet	Controleer of de piëzo-elektrische schakelaar correct werkt. Controleer of de stroomkabel niet is beschadigd.
De waakvlam ontsteekt niet automatisch, maar de punten (a) tot (e) zijn in orde en de waakvlam kan worden aangestoken met een lucifer	Verkeerde positie van de vonk ten opzichte van de gasstroom naar de waakvlam	Verplaats de bougie zodanig dat de vonk overspringt naar de gasstroom.
De kachel blijft niet branden wanneer u de druk van de ontstekingsknop haalt	De elektromagnetische klep sluit terwijl de kachel brandt	Zorg ervoor dat de thermokoppelsensor in de waakvlam zit. Zorg voor een goede verbinding tussen het thermokoppel en de klep. Controleer het thermokoppel. Controleer de elektromagnetische klep.
Nadat u naar de maximumstand hebt overgeschakeld en alle drie de platen branden, verschijnen één of meer platen onder de normale intensiteit	Verstopte sproeiers. Gedeeltelijk verstopte toevoerbuis	Verwijder en reinig de verstopte sproeier. Verwijder de toevoerbuis, haal de sproeiers eruit en blaas de buis schoon.
Problemen met het kruiselings ontsteken van positie 1 naar positie 2 of 3	Tocht wordt van de eerste plaat weggeleid. Positie van de waakvlam	Verplaats het apparaat zodat tocht er geen invloed op heeft. Positioneer de waakvlam zodanig dat deze tegen de onderste hoek van de tweede plaat en de eerste plaat aanstraalt.
Geur van verbranding	Ontbrekend stuk vuurvast keramiek	Inspecteer de omtrek van elke plaat en lokaliseer de plaats waar wat vuurvast materiaal is verschoven. Herstel dit zelf met hulp van de leverancier en laat het ongeveer 24 uur uitharden.

Dit product is niet geschikt als primaire verwarming

De energie-efficiëntieklasse: Klasse A

De directe warmteafgifte: 4,2 kW

De energie-efficiëntie-index: EEI = 89%,

Raadpleeg de gebruiksaanwijzing voor het monteren, installeren, onderhouden, demonteren, recyclen en/of verwijderen aan het einde van de levensduur.

Deze kachel voldoet aan de volgende EU-richtlijn(en) en verordening(en)

- (EU)2016/426(GAR) Verordening inzake gasverbrandingstoestellen
- Gedelegeerde Verordening (EU) 2015/1186 en 2015/1188 en de volgende geharmoniseerde normen zijn toegepast:
- EN449:2002 + A1:2007

Modelaanduiding(en): 103722							
Functionaliteit voor indirecte verwarming: [nee]							
Directe warmteafgifte: 4,2 (kW)							
Indirecte warmteafgifte: N.v.t. (kW)							
Brandstof				Emissies voor ruimteverwarming			
				Nox (*)			
Selecteer het type brandstof	[gasvormig]		G30	32 [mg/kWhinput] (Hb)			
Artikel	Symbool	Waarde	Eenheid	Artikel	Symbool	Waarde	Eenheid
Warmteafgifte				**Nuttige efficiëntie (NCV)**			
Nominale warmteafgifte	P_{min}	4,2	kW	Nuttige efficiëntie bij nominale warmteafgifte	$\eta_{th,nom}$	100	%
Minimale warmteafgifte (indicatief)	P_{min}	1,47	kW	Nuttige efficiëntie bij minimale warmteafgifte (indicatief)	$\eta_{th,min}$	100	%
Aanvullend elektriciteitsverbruik				**Soort warmteafgifte/ kamertemperatuurregeling (kies één optie)**			
Bij nominale warmteafgifte	el_{max}	n.v.t.	kW	Eentrapswarmteafgifte, geen kamertemperatuurregeling			[nee]
Bij minimale warmteafgifte	el_{min}	n.v.t.	kW	twee of meer handmatig in te stellen trappen, geen kamertemperatuurregeling			
In stand-bymodus	el_{SB}	n.v.t.	kW	met kamertemperatuurregeling via een mechanische thermostaat			[nee]
				met elektronische kamertemperatuurregeling			[nee]
				met elektronische kamertemperatuurregeling en dagtimer			[nee]
				met elektronische kamertemperatuurregeling en weektimer			[nee]
				Andere bedieningsopties (meerdere keuzes mogelijk)			
				Kamertemperatuurregeling met aanwezigheidsdetectie			[nee]
				Kamertemperatuurregeling met openraamdetectie			[nee]
				met een optie voor bediening op afstand			[nee]
				met adaptieve startbediening			[nee]
				met werktijdbeperking			[nee]
				met een zwarte-bolsensor			[nee]
Vereist een permanente waakvlam							
Vereist een waakvlam voor de hoofdbrander (indien van toepassing)					P_{piloot}	0,16	kW
Contactgegevens	Schou Company A/S, Nordager 31, DK-6000 Kolding, www.schou.com						
(*) NOx = stikstofoxiden							

MILIEU-INFORMATIE

Elektrische en elektronische apparatuur (EEA) bevat materialen die mogelijk gevaarlijk en schadelijk is voor de menselijke gezondheid en het milieu, indien enigerlei afgedankte elektrische en elektronische apparatuur (AEEA) niet correct wordt afgevoerd. Producten (en eventueel meegeleverde baterijen) die met de doorkruiste afvalbak zijn gemarkeerd, zijn elektrische of elektronische apparatuur. De doorkruiste afvalbak betekent dat het apparaat niet samen met huishoudelijk afval mag worden weggegooid aan het einde van de levensduur, maar dat het apparaat apart moet worden weggegooid.

SERVICE CENTRE

Let op: Vermeld bij alle vragen het productmodelnummer.
Het modelnummer staat op de voorkant van deze handleiding en op het producttypeplaatje.
www.schou.com

Vervaardigd in P.R.C.
Fabrikant:
Schou Company A/S
Nordager 31
DK-6000 Kolding
www.schou.com

Alle rechten voorbehouden. De inhoud van deze handleiding mag op geen enkele wijze, noch volledig noch in delen, elektronisch of mechanisch gereproduceerd worden, bijv. kopiëren of publicatie, vertaald of opgeslagen in een informatie-opslag- en ontsluitingssysteem zonder schriftelijke toestemming van Schou Company A/S.

EU-CONFORMITEITSVERKLARING

Fabrikant:	
Bedrijfsnaam	Schou Company A/S
Adres	Nordager 31
Postcode	6000
Plaats	Kolding
Land	Denemarken

Deze conformiteitsverklaring is uitgegeven onder de volledige verantwoordelijkheid van de fabrikant, die hierbij verklaart dat het product

Productidentificatie:	Product: OPVOUWBARE GASKACHEL 4,2 KW DK/NO/FI Merknaam: DAY Artikel: 103722
Foto-identificatie:	

conform de voorwaarden van de volgende EG-richtlijn(en) is (waaronder alle toepasselijke amendementen)

Referentienummer(s)	
(EU)2016/426	2009/125/EG

Verwijzingen of normen en/of technische specificaties die van toepassing zijn voor deze conformiteitsverklaring, of delen daarvan:

Nummers geharmoniseerde norm(en)	
EN 449:2002+A1:2007	

Andere normen en/of technische specificaties:

Norm of technische procedure	
EU-typeonderzoek module B	G-017-22 rev.1
PIN	1336DN017
Aangemelde instantie	1336
EU-typeonderzoek module D	2531-GAR-CGA10391
Aangemelde instantie	2531

(1) Indien van toepassing zullen de toepasselijke delen of clausules van de norm of de technische specificaties worden gerefereerd.

Ondertekend voor en namens de fabrikant door:

Kolding 15-8-2024

Kirsten Vibeke Jensen
Compliance Manager