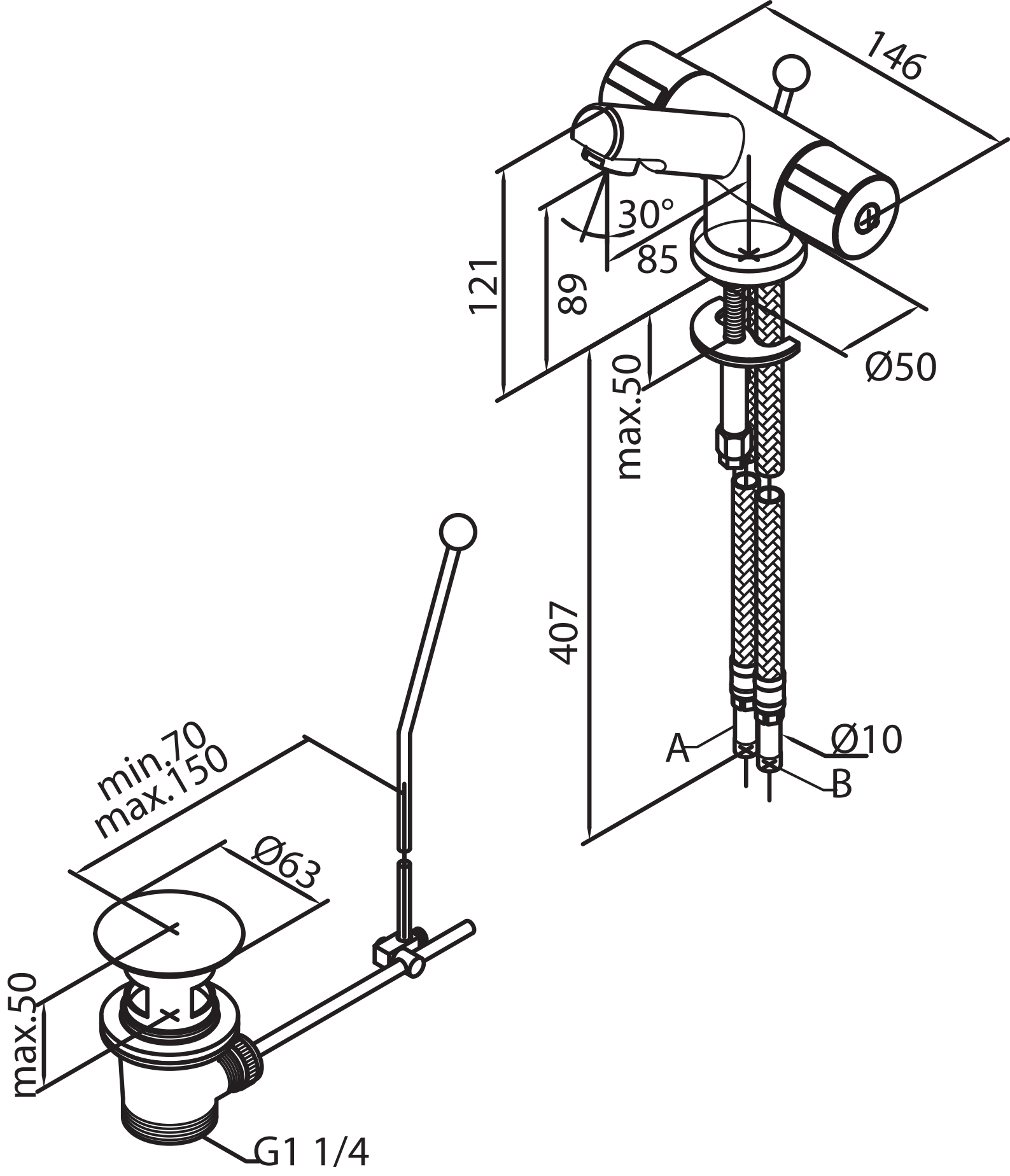
146
30°
85
121
89
max.50
Ø50
407
A
Ø10
B
min.70
max.150
Ø63
max.50
G1 1/4