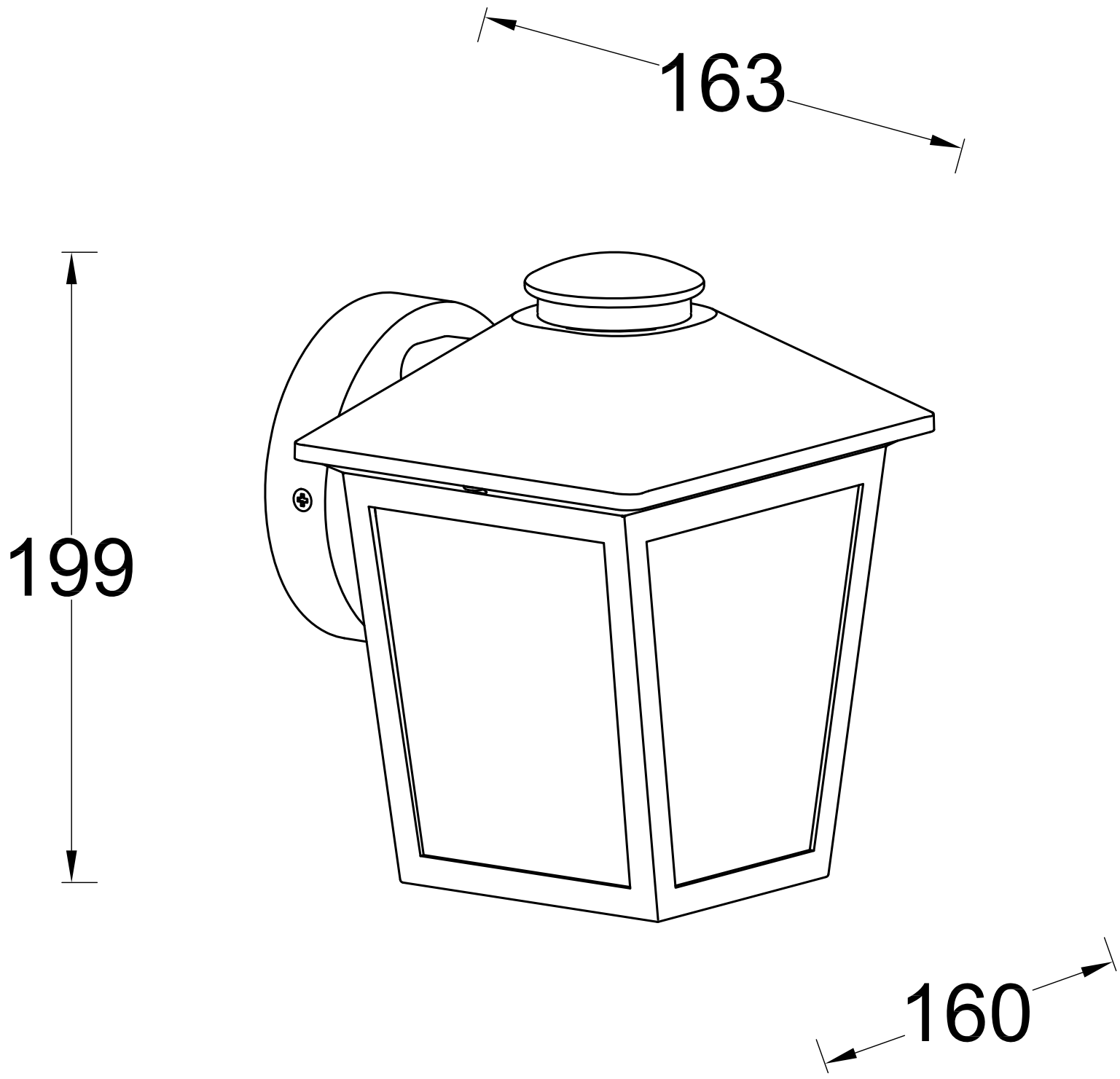
163
199
160