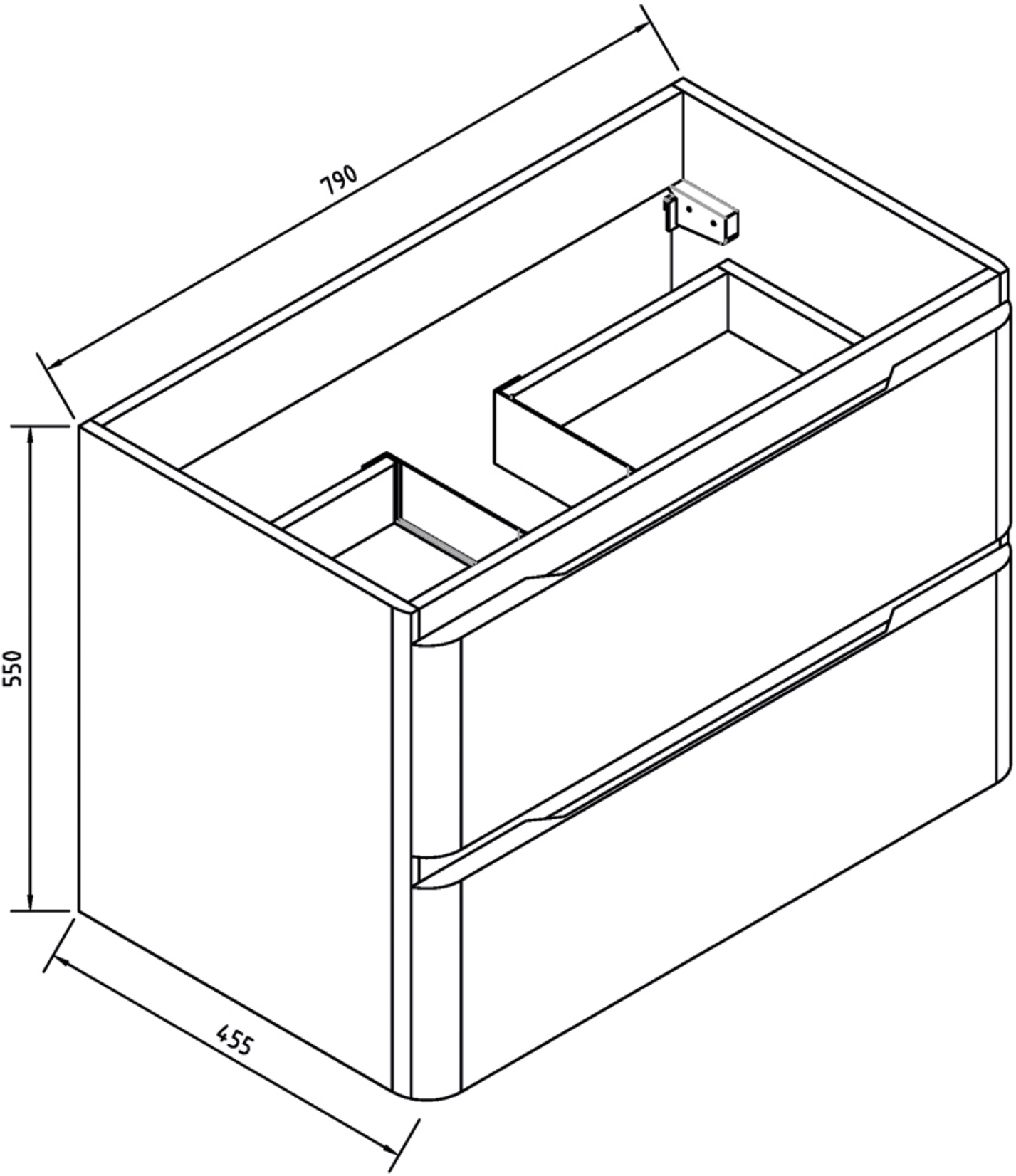
790
550
455