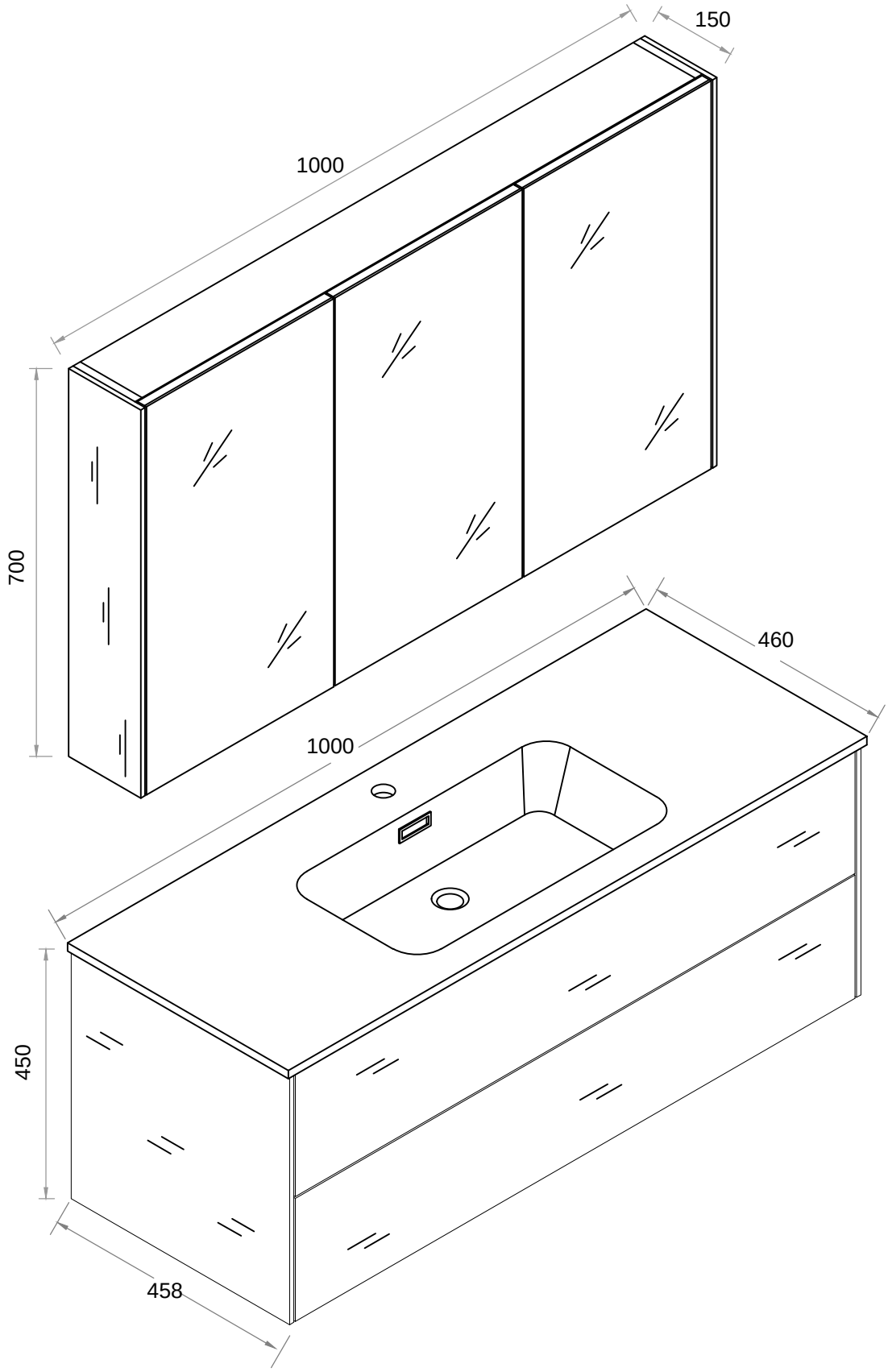
150
1000
700
460
1000
450
458