Mini Preston II

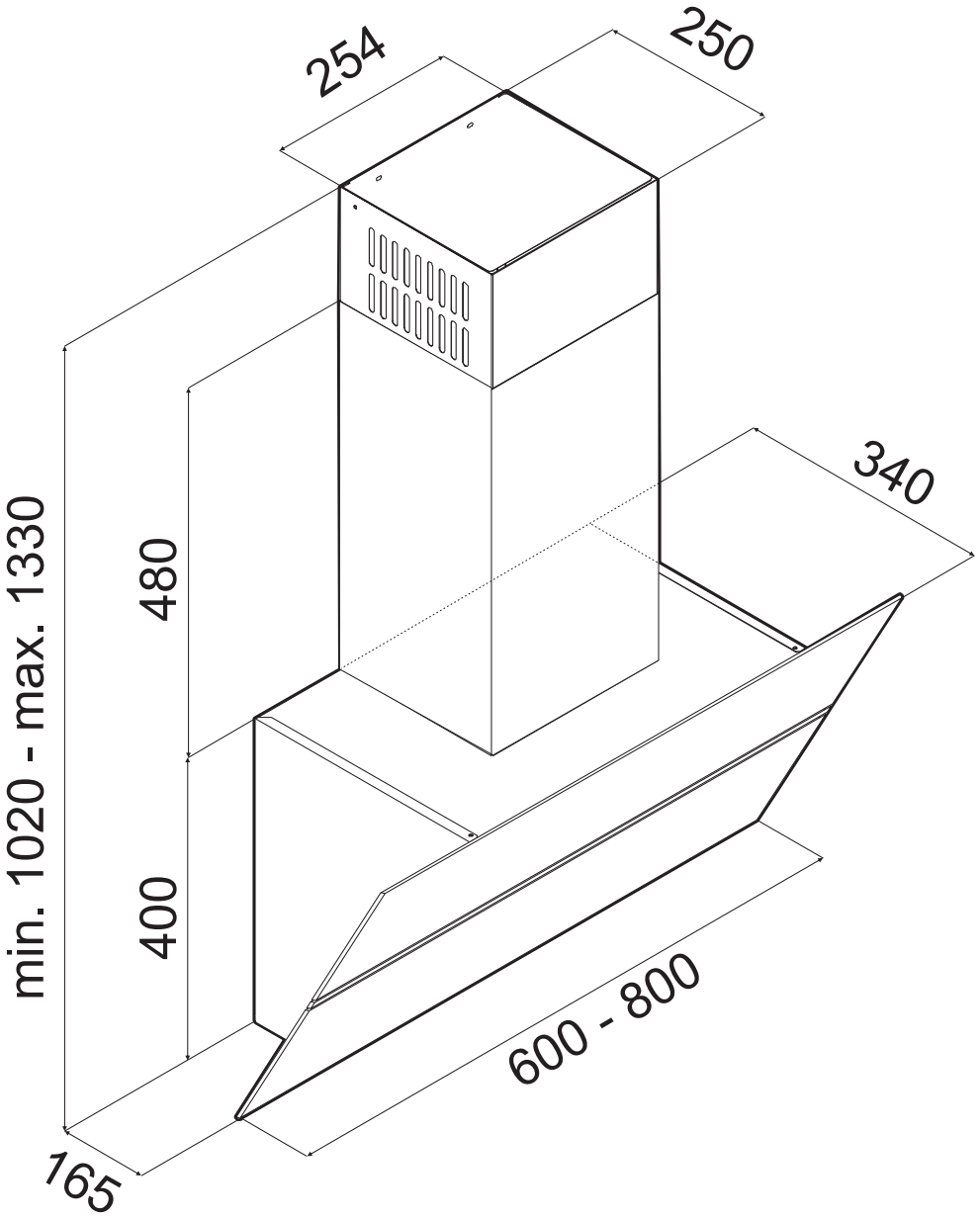

Revisionsdato: 25042019