TFM 160 - TFM 180 - TFM 190

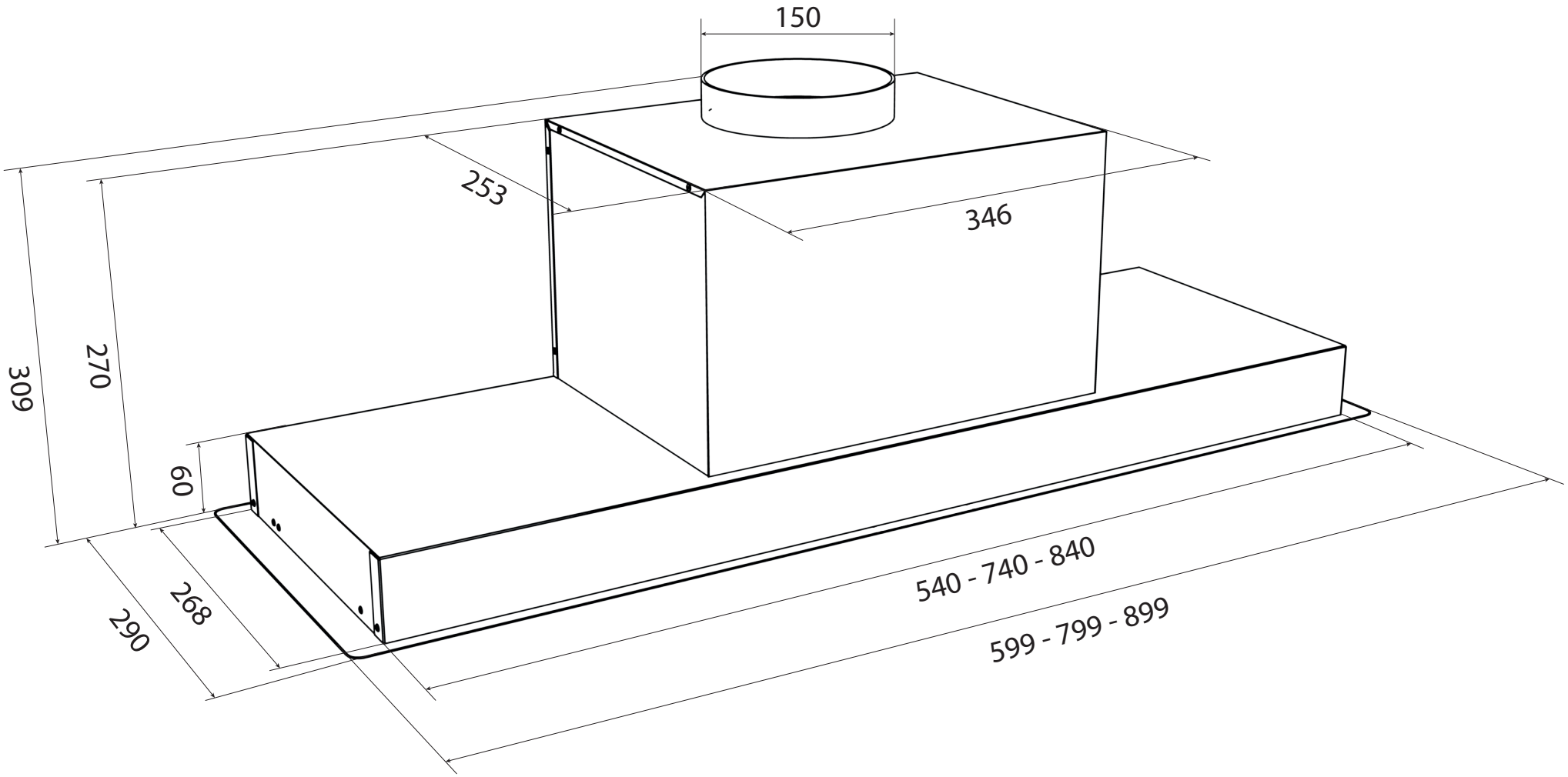

Revisionsdato: 09.08.2018