TFM 460 - 480

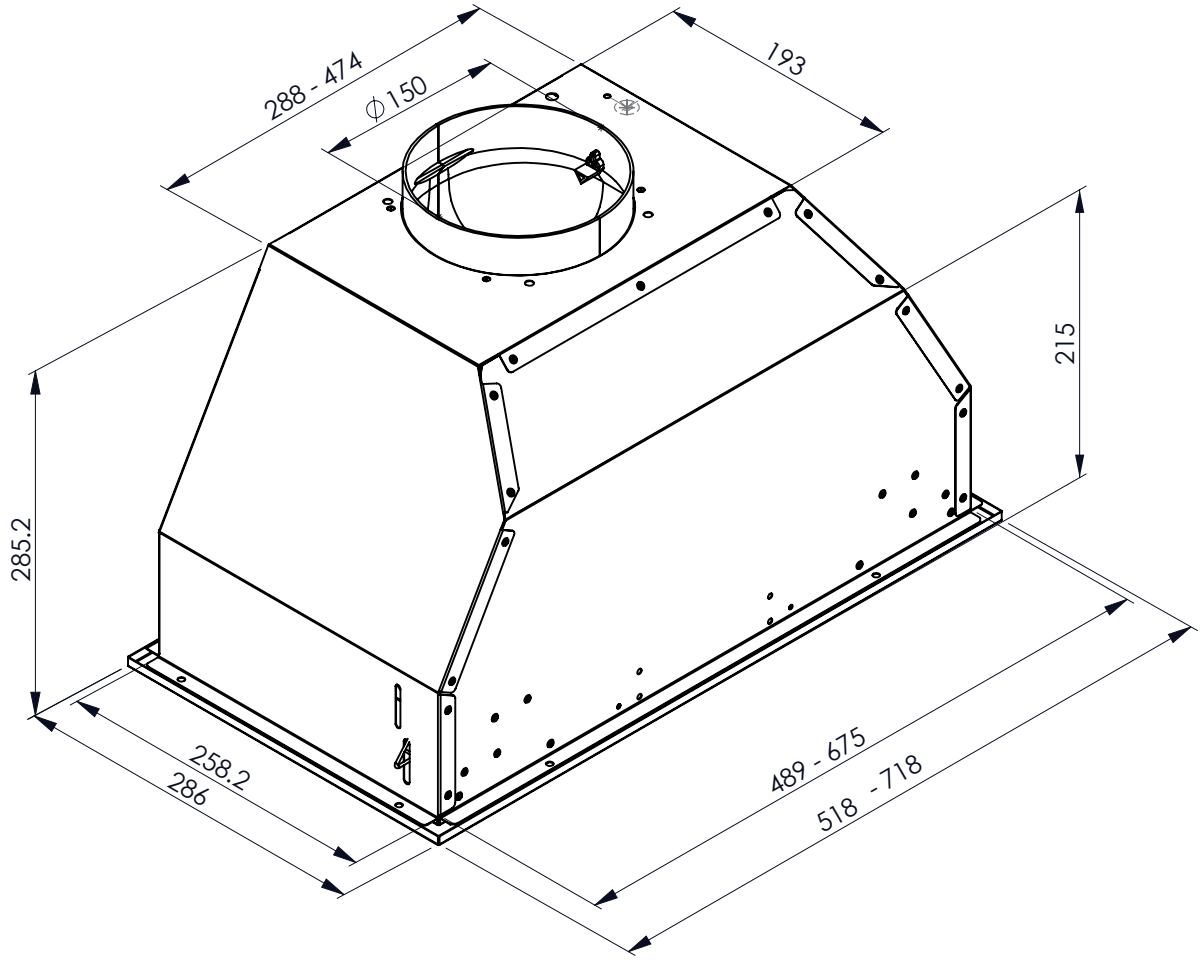

Revisionsdato: 25042019